Montageanleitung für Schiebeladen
*** Option Mittelverschluß***

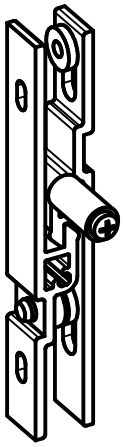

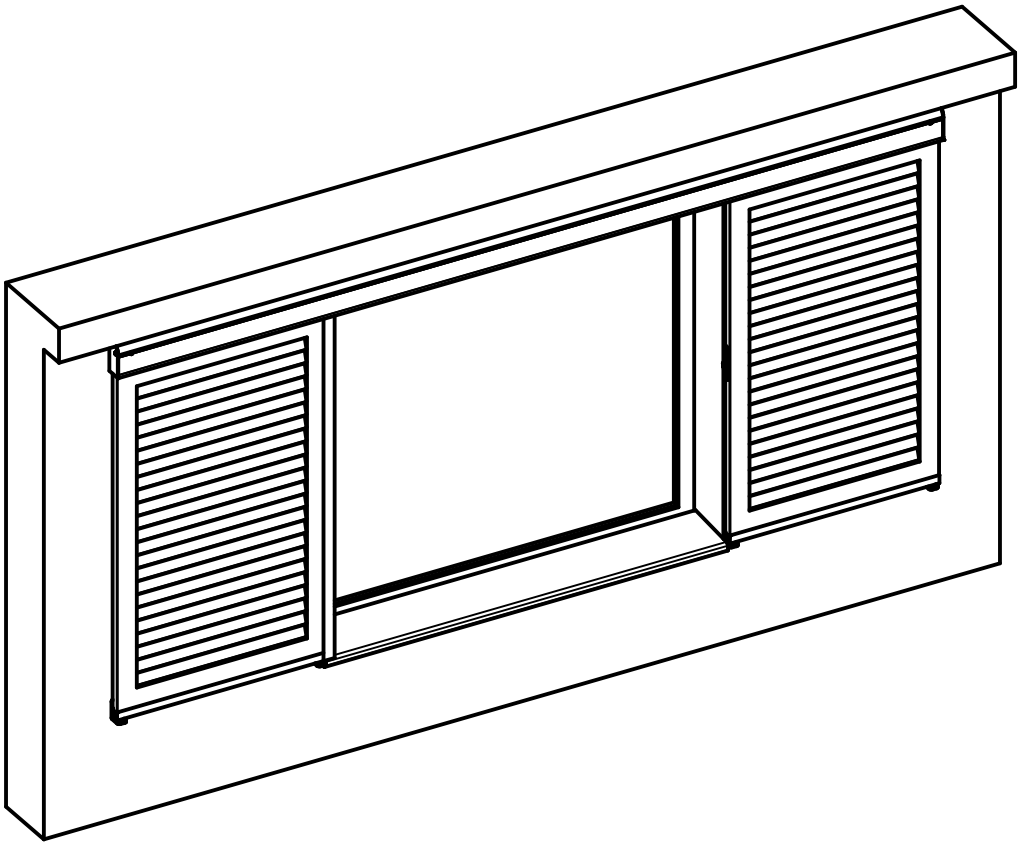

Stand: 12.01.2024

Lieferumfang

1X

1X

1x

1x

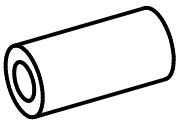

2x

nicht im Lieferumfang enthalten

5x Ø4

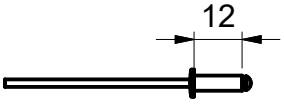

N1

benötiges Werkzeug

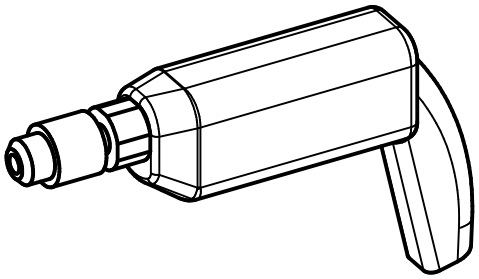

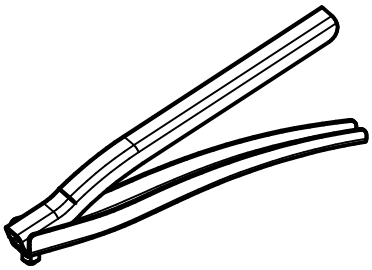

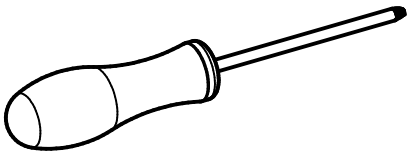

Metallbohrer Ø4,2 mm

Montage Mittelverschluß bewegliche Seite

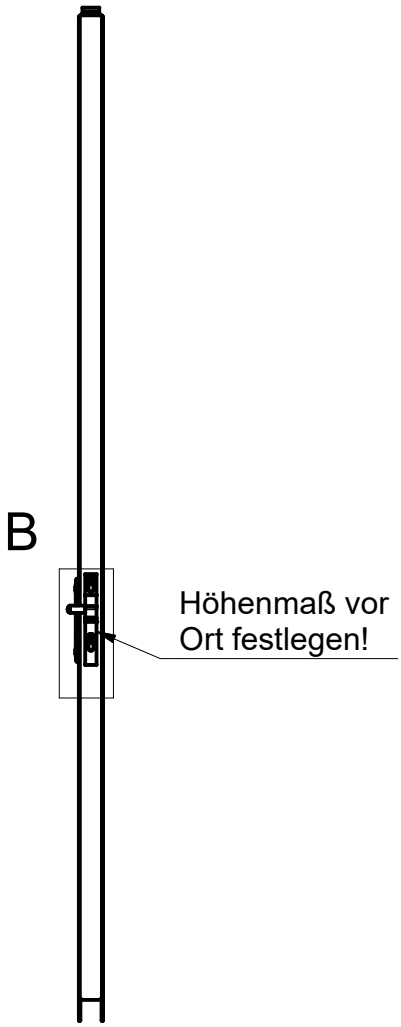

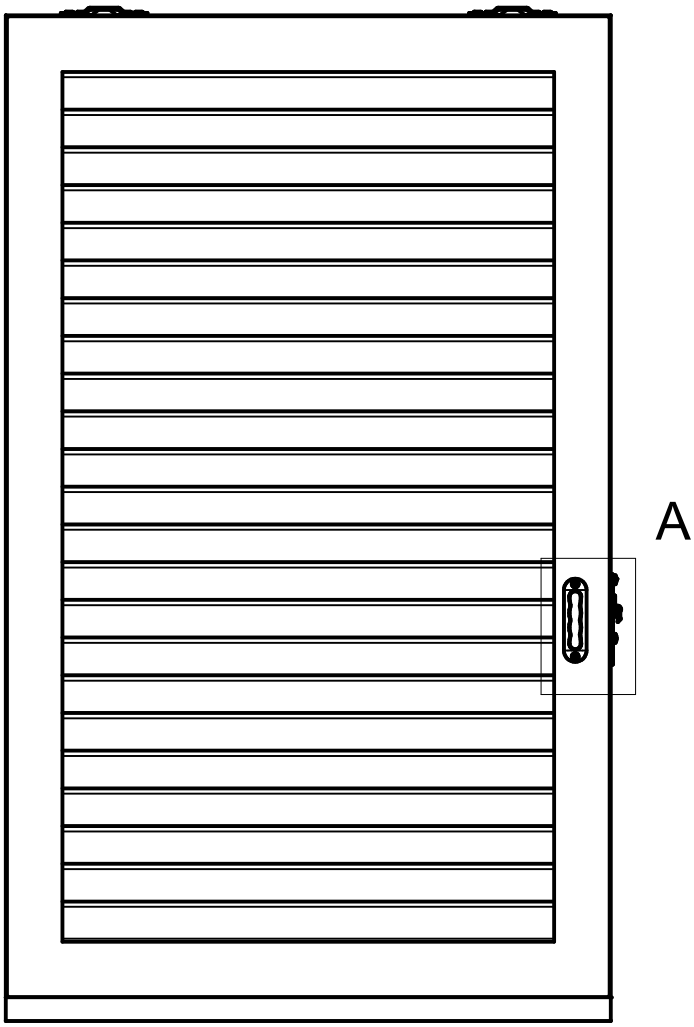

Ansicht von Innen

Detail A

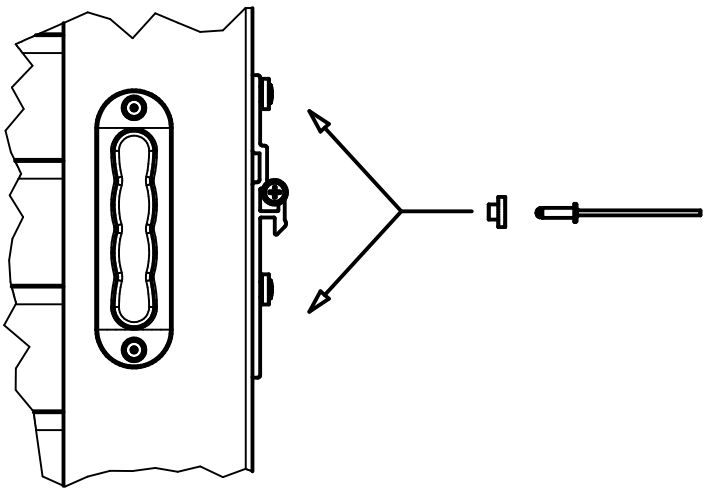

Detail B

Hülse und Schraube
auf der gewünschten
Seite positionieren

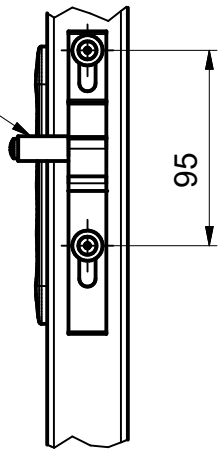

Metallbohrer Ø4,2 mm

2x

2x N1

Montage Mittelverschluß feste Seite

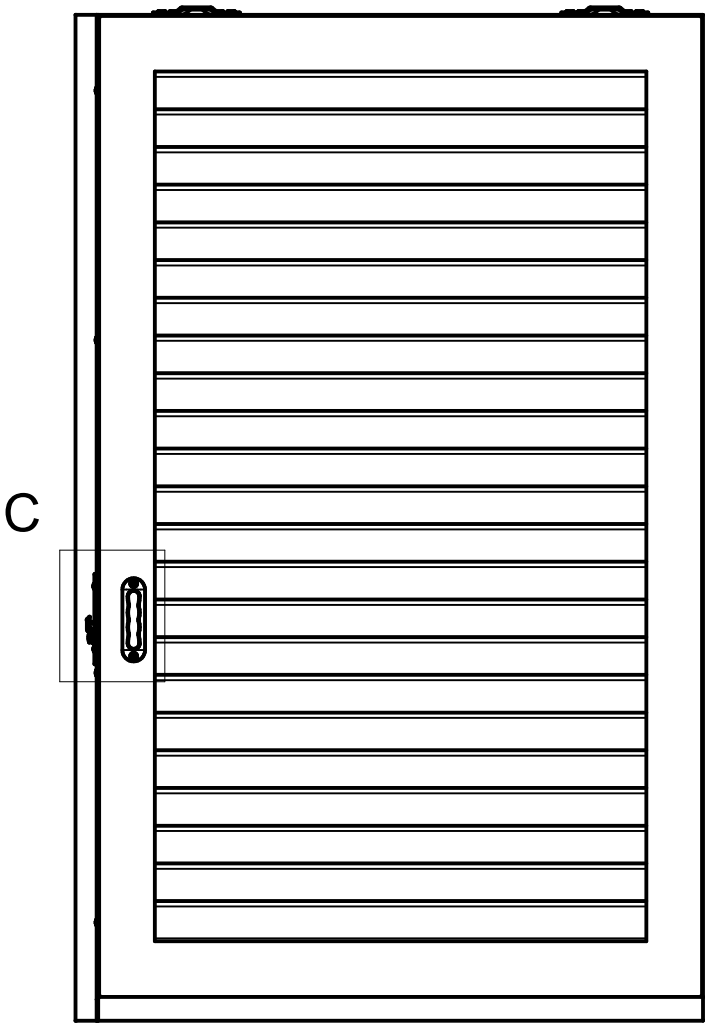

Ansicht von Innen

Detail D

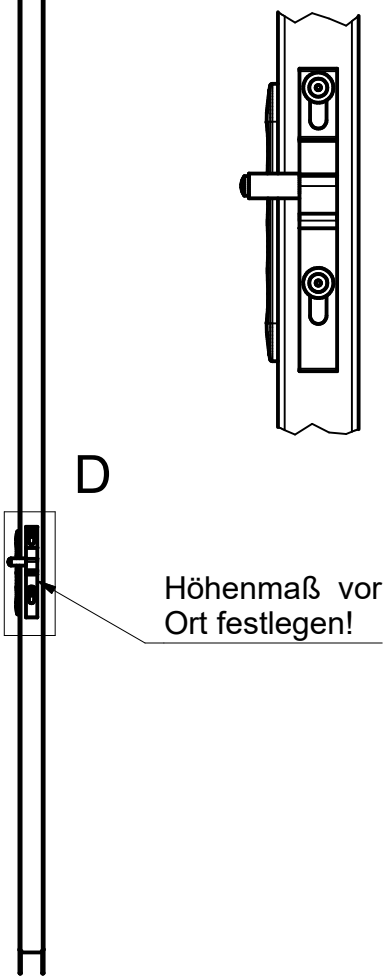

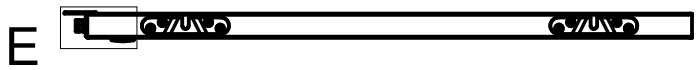

Detail C

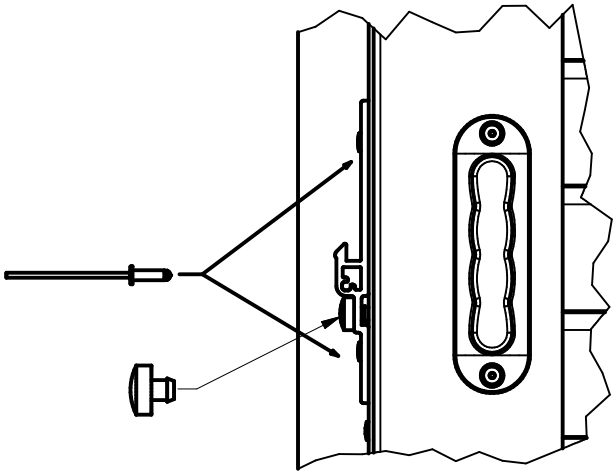

Detail E

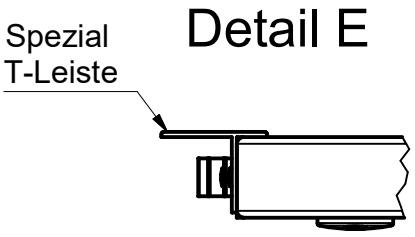

Metallbohrer Ø4,2 mm

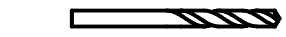

1x

3x 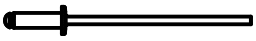 N1

Montage Mittelverschluß

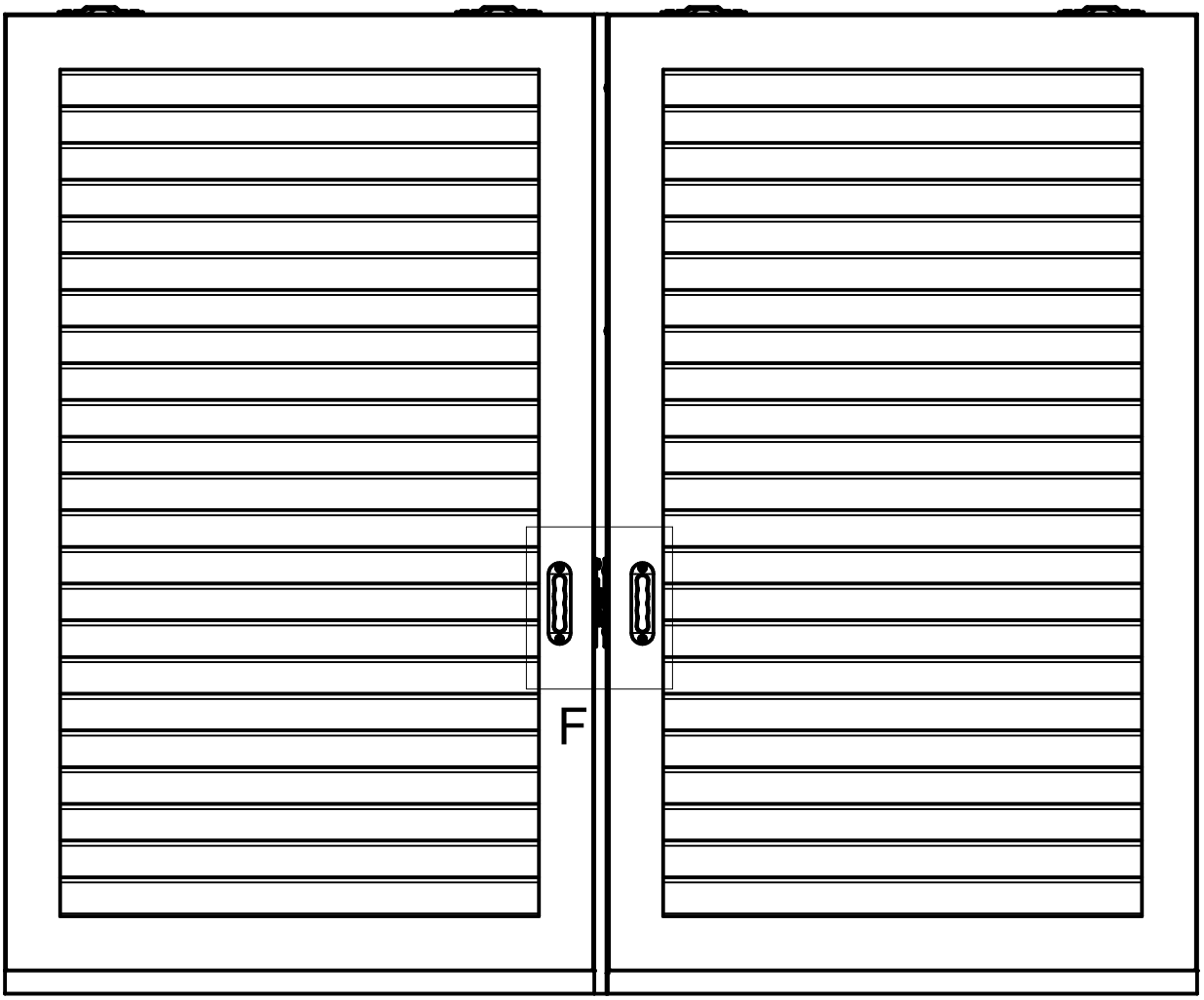

Ansicht von Innen
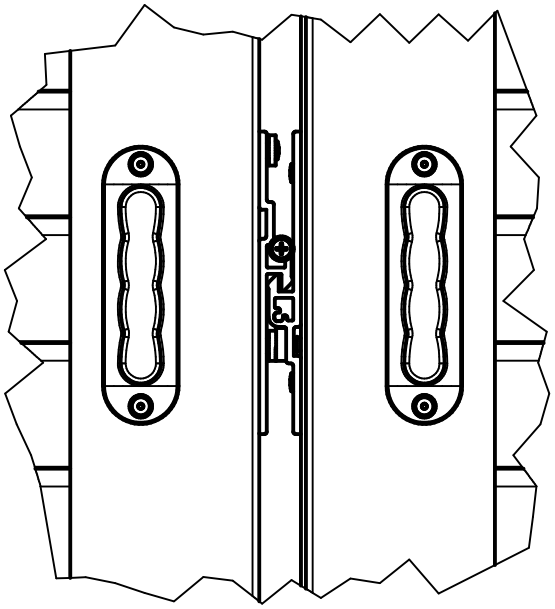
Detail F