GLIT

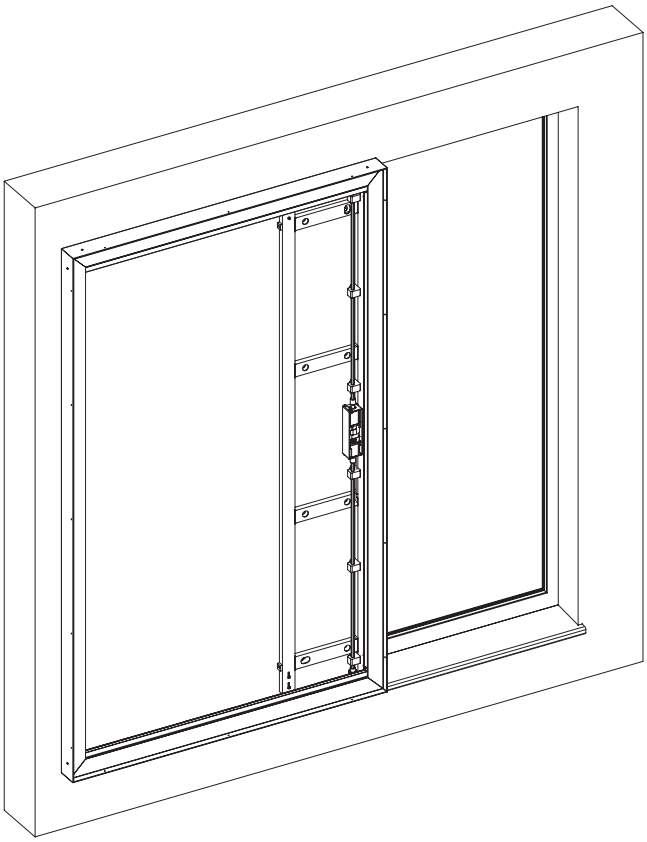

GLIT	Sistema di scorrimento ad azionamento elettrico, costituito da telaio portante, telaio di guida e azionamento, per il montaggio e l'utilizzo di un modello di persiana su guide invisibili. Sistema di scorrimento completo, escluse le ante del modello scelto.
Schemi di posa	1L, 1R, 1L-1R
Colori	RAL Classic, RAL Design, NCS, VSR
Finiture	Legno, pietra, ruggine
Pretrattamento	Ocean Line Plus possibile
Azionamento	Azionamento elettrico 230 V
Utilizzo / Impostazione	L'utilizzo del modello GLIT avviene con comando a tasti e/o telecomando. I relativi elementi di comando e accessori (trasmettitore manuale, tasto, ricevitore, rivestimento ecc.) devono essere disposti all'esterno dell'elemento e si acquistano direttamente tramite il produttore (Somfy). Cavo di regolazione motore GLIT a 3 conduttori (cod. art. 871058)
Comando	Velocità di corsa impostabile; chiusura elettronica in posizione finale.
Trasmissione	Azionamento a ruota dentata
Collegamento	Cavo di collegamento (circa 0,5 m) con spina: E spina Hirschmann a 3 poli

© 06.2023 EHRET GmbH | Quote e caratteristiche tecniche con riserva di modifica

Telaio portante con azionamento

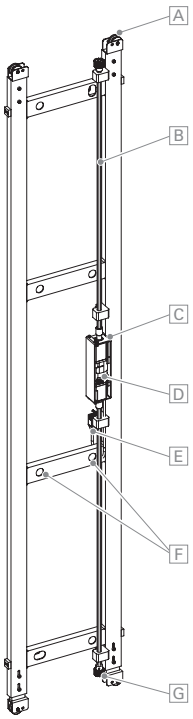

Telaio di guida

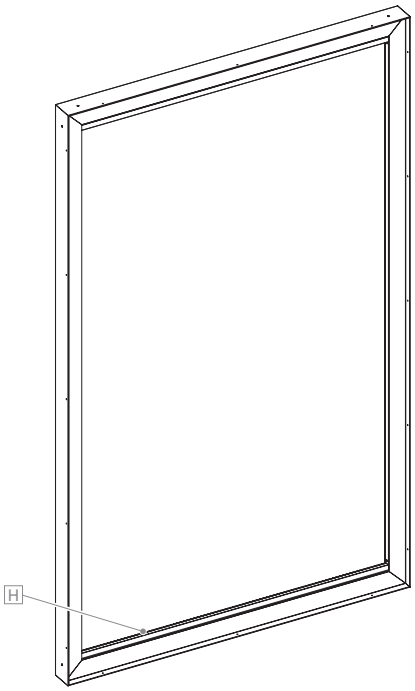

Profilo del telaio portante

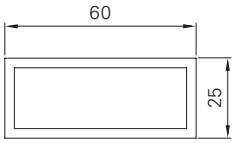

Profilo del telaio di guida

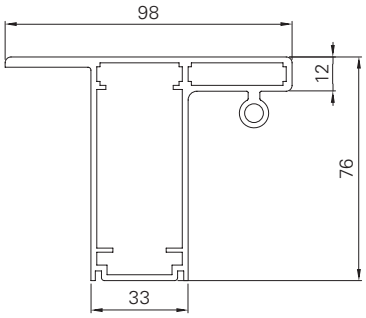

Telaio portante	Struttura saldata con C alloggiamento motore e F fori di fissaggio come elemento di supporto, di azionamento e di alloggiamento, A equipaggiata di carrello, G ruota dentata, B albero di trasmissione e D azionamento
Profilo del telaio portante	Profilo a camera cava in alluminio estruso 25 × 60 mm
Telaio di guida	Profilo del telaio completo di H cremagliera e rastrelliera
Profilo del telaio di guida	Profilo a camera cava in alluminio estruso 76 × 98 mm
Collegamenti angolari	Squadre in alluminio pressofuso massiccio, avvitate
Misure min./max. Telaio di guida	Larghezza: da 700 a 2230 mm Altezza: da 1010 a 2500 mm
Misure min./max. Quote libere	Larghezza: da 320 a 1400 mm Altezza: da 930 a 2420 mm
Selezione modello	Larghezza del telaio 32 mm (R75, TZR75, AR61-B1, SL-12); Larghezza del telaio 48 mm (MAX15, MAX28, MAX37, SN75) su richiesta. Non abbinabile a lamelle orientabili o sporgenti. Non abbinabile al profilo di serraggio sporgente.
Peso	Telaio portante: circa 5 kg/m + telaio di guida: circa 6 kg/m² + peso dell'anta
Note	Foro di drenaggio in basso nel telaio Distanza parete: 12 mm in fase di preparazione del montaggio occorre tener conto del peso considerevole.

© 06.2023 EHRET GmbH | Quote e caratteristiche tecniche con riserva di modifica