Montageart 4 (aufliegend)

Technische Dokumentation

Technikmappe

Standardmontage der Beschläge, Stücklisten und Montagezeichnungen

Inhalt

Maßanleitung . . . 3

Anschlagschemen . . . 6

Stücklisten je Anschlagschema

1L/1R . . . 7
2L/2R . . . 8
2 . . . 9
2LA/2RA . . . 10
3L/3R . . . 11
3LA/3RA . . . 12
4 . . . 13
4A . . . 14
3L-0R / 0L-3R . . . 15
3L-2R / 2L-3R . . . 16
6 . . . 17

Montagezeichnungen im Maßstab 1:1

Bandrollung außen . . . 18
Bandrollung innen . . . 19
Bandrollung innen mit Expressband . . . 20
Bandrollung innen (Innenscharnierung) . . . 21
Außenscharnierung . . . 22
Bandrollung innen mit Innenöffner Typ S . . . 24
VOLETRONIC io – Motorisierung für Klappläden . . . 25

Standardmontage Bänder (D) . . . 27

Maßanleitung

Vorgehensweise bei der Maßaufnahme

1. Vor der Maßaufnahme

- Kontrollieren Sie die Fassaden von Außen. Stellen Sie sich die Fensterläden im offenen Zustand vor und beachten Sie dabei:
  - Abstände zwischen 2 Fenstern (sind Doppelflügel notwendig?)
  - Dachschrägen, Dachbalken
  - Radius beim Öffnen des Ladens
  - Dachwasseranschlüße, Wasserhahn
  - Elektroschalter, Lampenanschlüße
  - Umlaufende Fensterbank (evtl. französichen Ladenhalter verwenden)
  - Vorstehende Putzborde an der Fensterbank (Laden muß um oder über Putzborde drehen können)

2A. Maßaufnahme auf bestehende Kloben (kein Neuputz)

- Messen Sie die Lichte Breite und Lichte Höhe an 3 Punkten. Das größte Maß wird als Breite oder Höhe verwendet.
- Maße X, Y ggf. Z so wie B, C aufnehmen (siehe S. 4/5)

2B. Maßaufnahme bei Neumontage (Neuputz)

- Nehmen Sie die Maßaufnahme erst nach dem Grundputz vor!
- Messen Sie die Lichte Breite und Lichte Höhe an 3 Punkten. Das größte Maß abzüglich dem Feinputz (Breite – 2× Feinputz) wird notiert.
- Absprache mit dem Architekten oder Bauführer am besten schriftlich!

2C. Maßaufnahme bei Neumontage (Isolation)

- Maßaufnahme frühestens nach Grundputz (wie bei Punkt 2B.)
- Absprache mit dem Architekt oder Bauführer am besten schriftlich!

Bandmaße bei Aufmaß mit bestehenden Kloben

Länge deutsches Expressband:

Maß C + 65 mm = Bandlänge (Rahmenstärke = 75 mm)
Bsp.: C = 30 mm (Rahmen 75 mm) → Bandlänge = 30 mm + 65 mm = 95 mm

Länge französisches Expressband:

Maß C + 60 mm = Bandlänge (Rahmenstärke = 75 mm)
Bsp.: C = 30 mm (Rahmen 75 mm) → Bandlänge = 30 mm + 60 mm = 90 mm

Kröpfmaß bei Aufmaß Anschlagart 4 (Rollung nach innen):

Kröpfmaß K = Maß B – 25 mm
Bsp.: B = 35 mm → K = 35 mm – 25 mm = 10 mm

Maßanleitung

Montageart 4 aufliegend

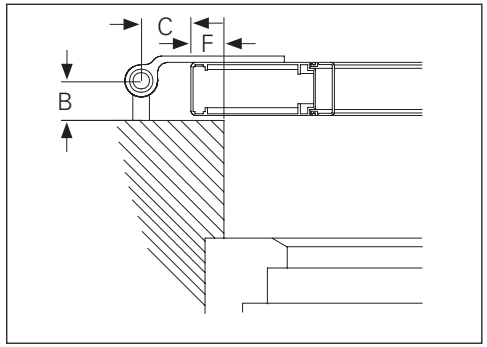

Luft unten

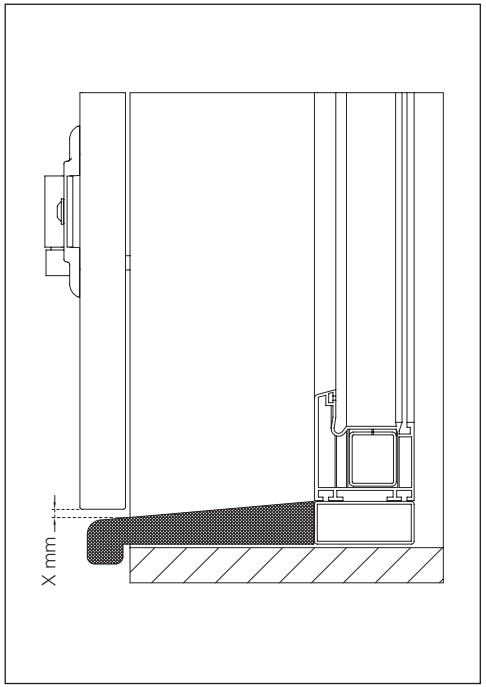

Empfehlung EHRET:
Überschlag je Seite: 20 mm
Überschlag oben: 20 mm
Luft unten: 6 mm

Maßanleitung

Vormontage

Minimale Maße inklusive 20 mm Verstellbereich (Angaben in mm):

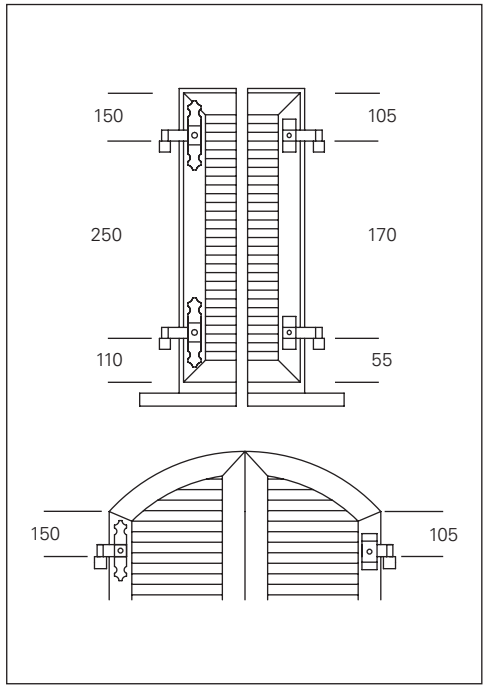

Weitere Beispiele für X-Maße:

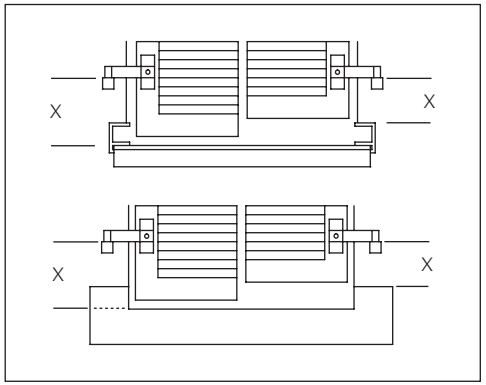

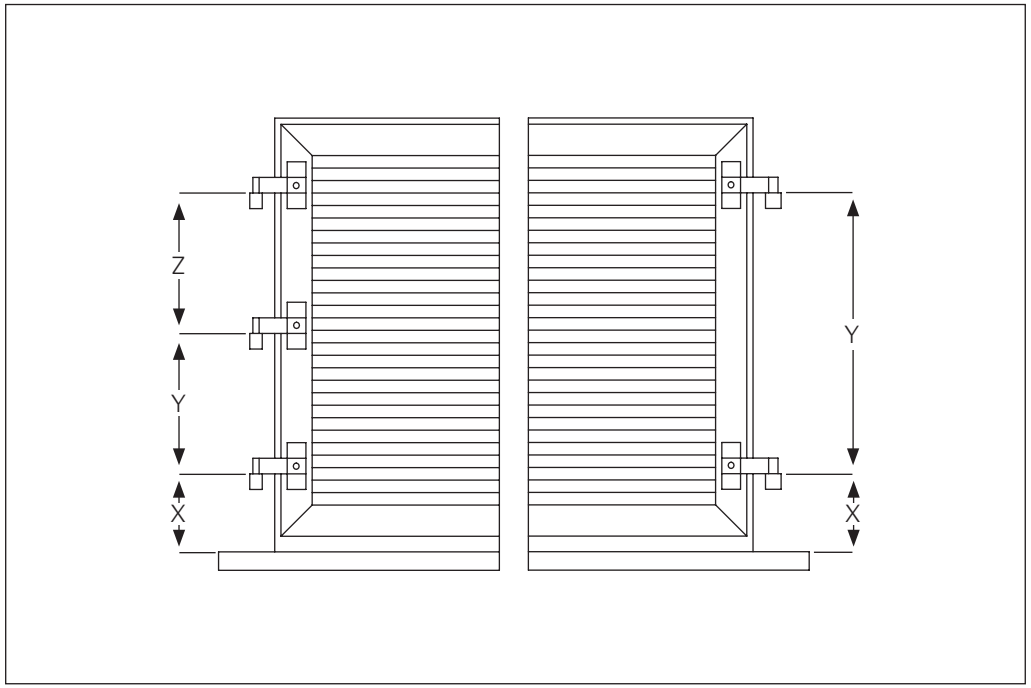

- Bei allen Doppelflügeln werden 2 Scharniere montiert.
- Die Maßangaben X, Y, Z beziehen sich auf den Sitz der Bänder auf den Kloben.
- X entspricht dem Maß von Unterkante Lichtmaß bis Unterkante Band.
- Ab Werk werden unten 6 mm Luft berücksichtigt.

Anschlagschemen

Ansichten jeweils von innen!

Die angegebenen Zuzugsmaße werden von uns standardmäßig berücksichtigt.

1 L	1 R
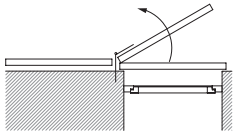	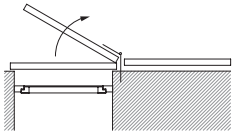
Breite: +40 mm, Höhe: +15 mm	

2 L	2 R
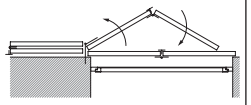	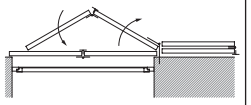
Breite: +34 mm ÷ 2, Höhe: +15 mm	

2
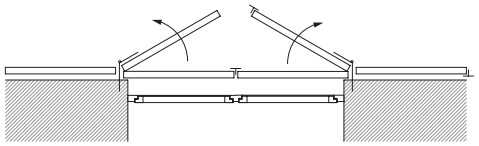
Breite: +30 mm ÷ 2, Höhe: +15 mm

2 LA	2 RA
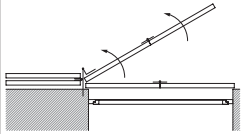	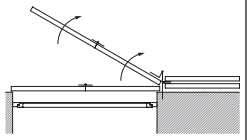
Breite: +40 mm ÷ 2, Höhe: +15 mm	

3 L
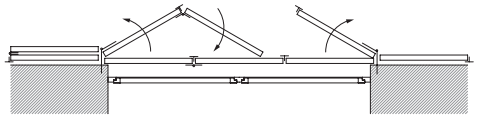
Breite: +24 mm ÷ 3, Höhe: +15 mm

3 R
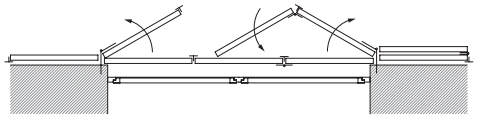
Breite: +24 mm ÷ 3, Höhe: +15 mm

3 LA
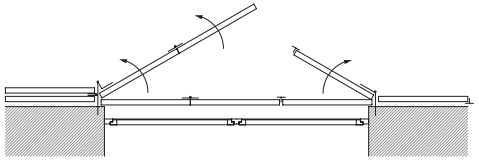
Breite: +30 mm ÷ 3, Höhe: +15 mm

3 RA
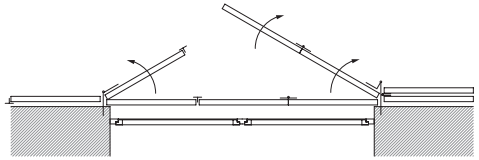
Breite: +30 mm ÷ 3, Höhe: +15 mm

4
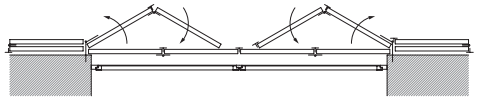
Breite: +18 mm ÷ 4, Höhe: +15 mm

4 A
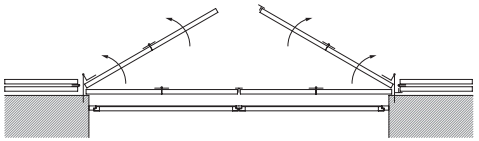
Breite: +30 mm ÷ 4, Höhe: +15 mm

Schema 1L/1R

Standardmontage Beschläge D

*bei diesen Artikeln kann zur Montage eine EHRET-Bohrschablone verwendet werden

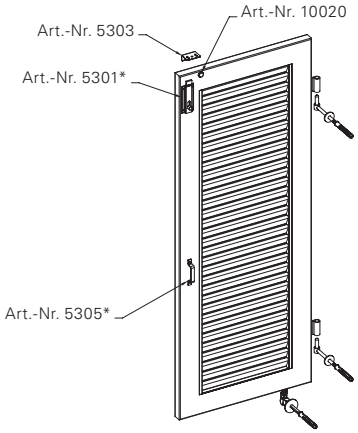

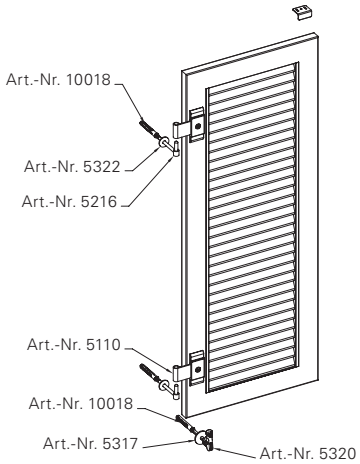

Montageart 4 (aufliegend)

Flügelbreite = Maß Lichte Breite + 40
Flügelhöhe = Maß Lichte Höhe + 15 mm

Stk.	Art.-Nr.	Artikelbezeichnung	Stk. Nieten
1	5100	Vormontage mit deutschem Expressband	
2	5216	Schraubkloben, 160 mm	
2	5322	Anklebescheibe, 36 mm	
1	5301	Ladenriegel gekröpft, 120 mm	4
1	5303	Riegelanschlag, 50 mm	
1	5305	Aluminium-Handgriff	2
1	10020	Anschlagpuffer, transparent	
3	10018	Nylon-Fassadendübel	
1	5320	Frauenkopf-Ladenhalter, einfach	
1	5317	Abdeckplatte, Ø 48 mm	
1	5000	Ausbesserungsfarbe 100 ml	
	5002	Blindnieten (RAL), 4 × 12 mm, Einheit à 50 Stück	gesamt 6

Türladen

Verwenden Sie bei einer Ladenhöhe ≥ 2100 mm:

- 3 Stk. Kloben (Art.-Nr. 5101 Vormontage mit deutschem Expressband für Türen).
- Ladenvorreiber einfach (Art.-Nr. 5310) oder doppelt (Art.-Nr. 5311) statt Frauenkopf-Ladenhalter.
- zusätzlich je ein Streichblech (Art.-Nr. 5312) und zwei Nieten pro Streichblech.
- Ladenriegel 220 mm (Art.-Nr. 5331) oder 420 mm (Art.-Nr. 5333) statt Ladenriegel 120 mm.

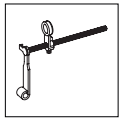
Art.-Nr. 5310

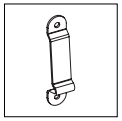
Art.-Nr. 5312

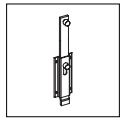
Art.-Nr. 5331

Art.-Nr. 5333

Schema 2L/2R

Standardmontage Beschläge D

*bei diesen Artikeln kann zur Montage eine EHRET-Bohrschablone verwendet werden

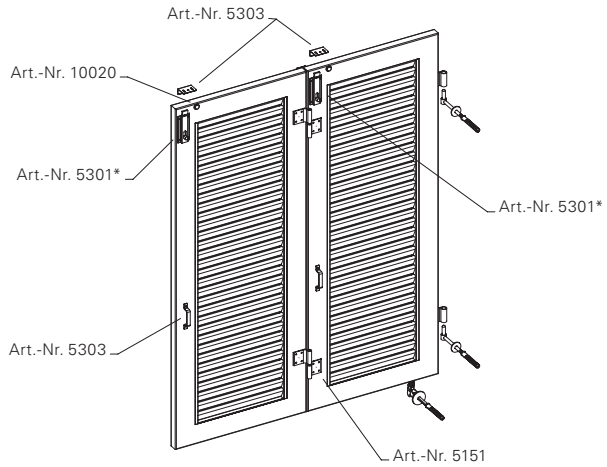

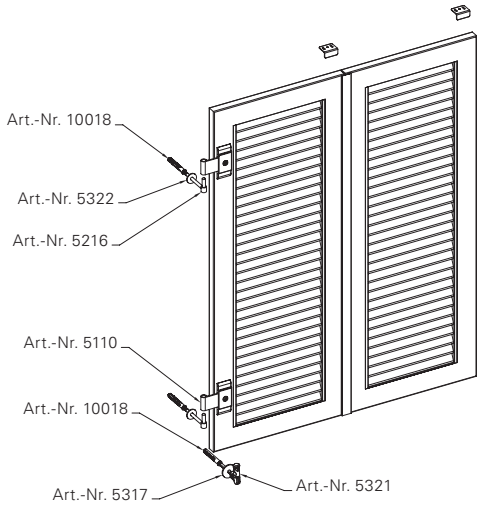

Montageart 4 (aufliegend)

Flügelbreite = Maß Lichte Breite + 34 mm ÷ 2
Flügelhöhe = Maß Lichte Höhe + 15 mm

Stk.	Art.-Nr.	Artikelbezeichnung	Stk. Nieten
2	5100	Vormontage mit deutschem Expressband	
2	5216	Schraubkloben, 160 mm	
2	5322	Anklebescheibe, 36 mm	
2	5301	Ladenriegel gekröpft, 120 mm	8
2	5303	Riegelanschlag, 50 mm	
2	5305	Aluminium-Handgriff	4
2	10020	Anschlagpuffer, transparent	
3	10018	Nylon-Fassadendübel	
1	5321	Frauenkopf-Ladenhalter, doppelt	
1	5317	Abdeckplatte, 48 mm	
1	5000	Ausbesserungsfarbe, 100 ml	
1		T-Leiste	ca. 5
	5002	Blindnieten (RAL), 4 × 12 mm, Einheit à 50 Stück	gesamt 17

Türladen

Verwenden Sie bei einer Ladenhöhe ≥ 2100 mm:

- 3 Stk. Kloben (Art.-Nr. 5101 Vormontage mit deutschem Expressband für Türen).
- Ladenvorreiber einfach (Art.-Nr. 5310) oder doppelt (Art.-Nr. 5311) statt Frauenkopf-Ladenhalter.
- zusätzlich je ein Streichblech (Art.-Nr. 5312) und zwei Nieten pro Streichblech.
- Ladenriegel 220 mm (Art.-Nr. 5331) oder 420 mm (Art.-Nr. 5333) mit Unterlage (Art.-Nr. 5555) statt Ladenriegel 120 mm.
- zusätzlich 1 Stk. Ladenhalter für Türen, 30 mm (Art.-Nr. 5803)

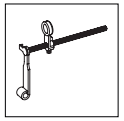
Art.-Nr. 5310

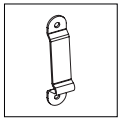
Art.-Nr. 5312

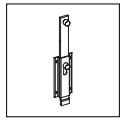
Art.-Nr. 5331

Art.-Nr. 5333

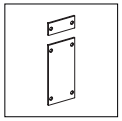
Art.-Nr. 5555

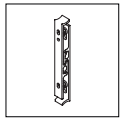
Art.-Nr. 5803

Schema 2

Standardmontage Beschläge D

*bei diesen Artikeln kann zur Montage eine EHRET-Bohrschablone verwendet werden

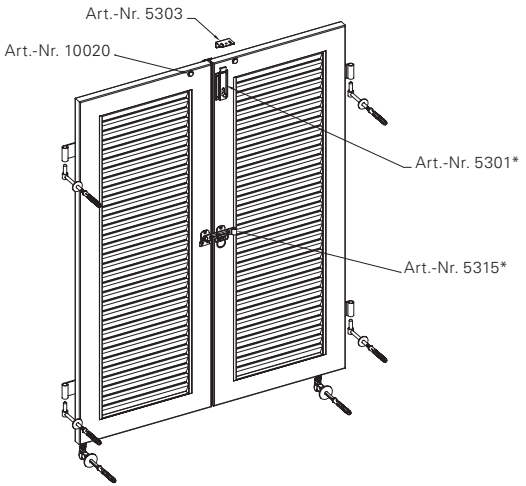

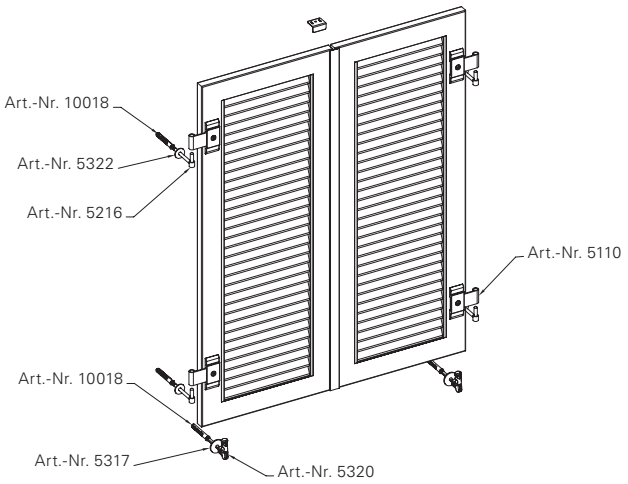

Montageart 4 (aufliegend)

Flügelbreite = Maß Lichte Breite + 30 mm ÷ 2
Flügelhöhe = Maß Lichte Höhe + 15 mm

Stk.	Art.-Nr.	Artikelbezeichnung	Stk. Nieten
2	5100	Vormontage mit deutschem Expressband	
4	5216	Schraubkloben, 160 mm	
4	5322	Anklebescheibe, 36 mm	
1	5315	Ladenverschluss mit Zugring, für Doppelladen	6
1	5301	Ladenriegel gekröpft, 120 mm	4
1	5303	Riegelanschlag, 50 mm	
2	10020	Anschlagpuffer, transparent	
6	10018	Nylon-Fassadendübel	
2	5320	Frauenkopf-Ladenhalter, einfach	
2	5317	Abdeckplatte, 48 mm	
1	5000	Ausbesserungsfarbe, 100 ml	
1		T-Leiste	ca. 5
	5002	Blindnieten (RAL), 4 × 12 mm, Einheit à 50 Stück	gesamt 15

Türladen

Verwenden Sie bei einer Ladenhöhe ≥ 2100 mm:

- 3 Stk. Kloben (Art.-Nr. 5101 Vormontage mit deutschem Expressband für Türen).
- Ladenvorreiber einfach (Art.-Nr. 5310) oder doppelt (Art.-Nr. 5311) statt Frauenkopf-Ladenhalter.
- zusätzlich je ein Streichblech (Art.-Nr. 5312) und zwei Nieten pro Streichblech.
- Ladenriegel 220 mm (Art.-Nr. 5331) oder 420 mm (Art.-Nr. 5333) statt Ladenriegel 120 mm.

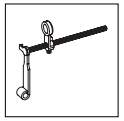
Art.-Nr. 5310

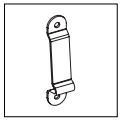
Art.-Nr. 5312

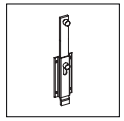
Art.-Nr. 5331

Art.-Nr. 5333

Schema 2LA/2RA

Standardmontage Beschläge D

*bei diesen Artikeln kann zur Montage eine EHRET-Bohrschablone verwendet werden

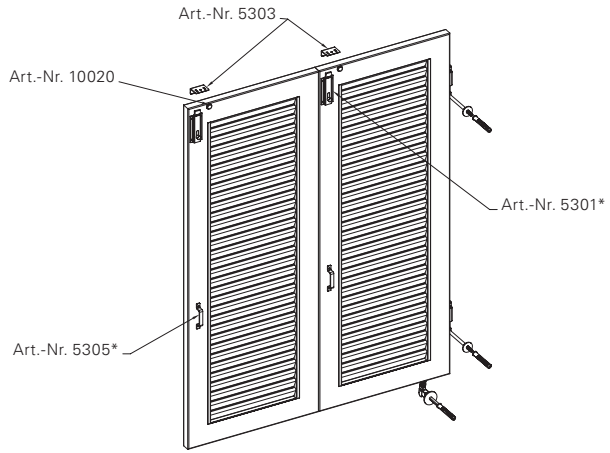

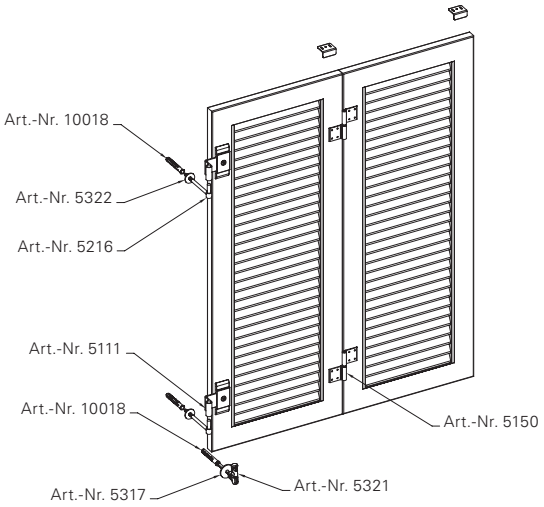

Montageart 4 (aufliegend)

Flügelbreite = Maß Lichte Breite + 40 mm ÷ 2
Flügelhöhe = Maß Lichte Höhe + 15 mm

Stk.	Art.-Nr.	Artikelbezeichnung	Stk. Nieten
2	5100	Vormontage mit deutschem Expressband	
2	5216	Schraubkloben, 160 mm	
2	5322	Anklebescheibe, 36 mm	
2	5301	Ladenriegel gekröpft, 120 mm	8
2	5303	Riegelanschlag, 50 mm	
2	5305	Aluminium-Handgriff	4
2	10020	Anschlagpuffer, transparent	
3	10018	Nylon-Fassadendübel	
1	5321	Frauenkopf-Ladenhalter, doppelt	
1	5317	Abdeckplatte, 48 mm	
1	5000	Ausbesserungsfarbe, 100 ml	
1		T-Leiste	ca. 5
	5002	Blindnieten (RAL), 4 × 12 mm, Einheit à 50 Stück	gesamt 17

Türladen

Verwenden Sie bei einer Ladenhöhe ≥ 2100 mm:

- 3 Stk. Kloben (Art.-Nr. 5101 Vormontage mit deutschem Expressband für Türen).
- Ladenvorreiber einfach (Art.-Nr. 5310) oder doppelt (Art.-Nr. 5311) statt Frauenkopf-Ladenhalter.
- zusätzlich je ein Streichblech (Art.-Nr. 5312) und zwei Nieten pro Streichblech.
- Ladenriegel 220 mm (Art.-Nr. 5331) oder 420 mm (Art.-Nr. 5333) statt Ladenriegel 120 mm.
- zusätzlich 1 Stk. Ladenhalter für Türen, 17 mm (Art.-Nr. 5805)

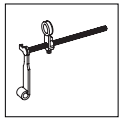
Art.-Nr. 5310

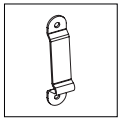
Art.-Nr. 5312

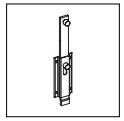
Art.-Nr. 5331

Art.-Nr. 5333

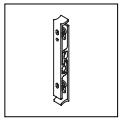
Art.-Nr. 5805

Schema 3L/3R

Standardmontage Beschläge D

*bei diesen Artikeln kann zur Montage eine EHRET-Bohrschablone verwendet werden

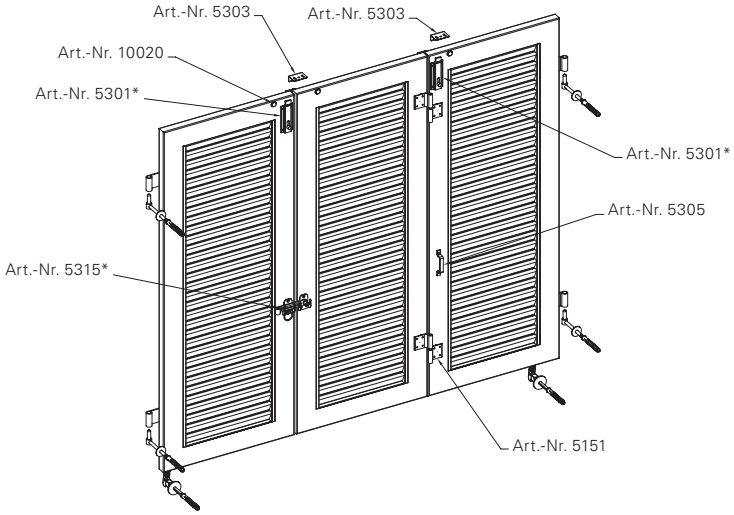

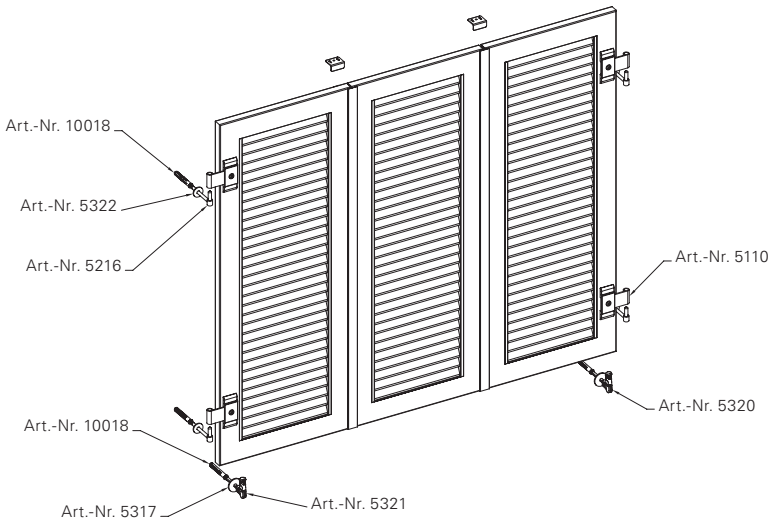

Montageart 4 (aufliegend)

Flügelbreite = Maß Lichte Breite + 24 mm ÷ 3
Flügelhöhe = Maß Lichte Höhe + 15 mm

Stk.	Art.-Nr.	Artikelbezeichnung	Stk. Nieten
3	5100	Vormontage mit deutschem Expressband	
4	5216	Schraubkloben, 160 mm	
4	5322	Anklebescheibe, 36 mm	
1	5315	Ladenverschluss mit Zugring, für Doppelladen	6
2	5301	Ladenriegel gekröpft, 120 mm	8
2	5303	Riegelanschlag, 50 mm	
1	5305	Aluminium-Handgriff	2
3	10020	Anschlagpuffer, transparent	
6	10018	Nylon-Fassadendübel	
1	5320	Frauenkopf-Ladenhalter, einfach	
1	5321	Frauenkopf-Ladenhalter, doppelt	
2	5317	Abdeckplatte, 48 mm	
1	5000	Ausbesserungsfarbe, 100 ml	
2		T-Leiste	ca. 10
	5002	Blindnieten (RAL), 4 × 12 mm, Einheit à 50 Stück	gesamt 26

Türladen

Verwenden Sie bei einer Ladenhöhe ≥ 2100 mm:

- 3 Stk. Kloben (Art.-Nr. 5101 Vormontage mit deutschem Expressband für Türen).
- Ladenvorreiber einfach (Art.-Nr. 5310) oder doppelt (Art.-Nr. 5311) statt Frauenkopf-Ladenhalter.
- zusätzlich je ein Streichblech (Art.-Nr. 5312) und zwei Nieten pro Streichblech.
- Ladenriegel 220 mm (Art.-Nr. 5331) oder 420 mm (Art.-Nr. 5333) mit Unterlage (Art.-Nr. 5555) statt Ladenriegel 120 mm.
- zusätzlich 1 Stk. Ladenhalter für Türen, 30 mm (Art.-Nr. 5803)

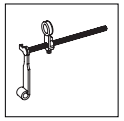
Art.-Nr. 5310

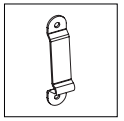
Art.-Nr. 5312

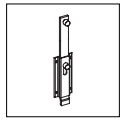
Art.-Nr. 5331

Art.-Nr. 5333

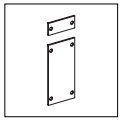
Art.-Nr. 5555

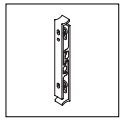
Art.-Nr. 5803

Schema 3LA/3RA

Standardmontage Beschläge D

*bei diesen Artikeln kann zur Montage eine EHRET-Bohrschablone verwendet werden

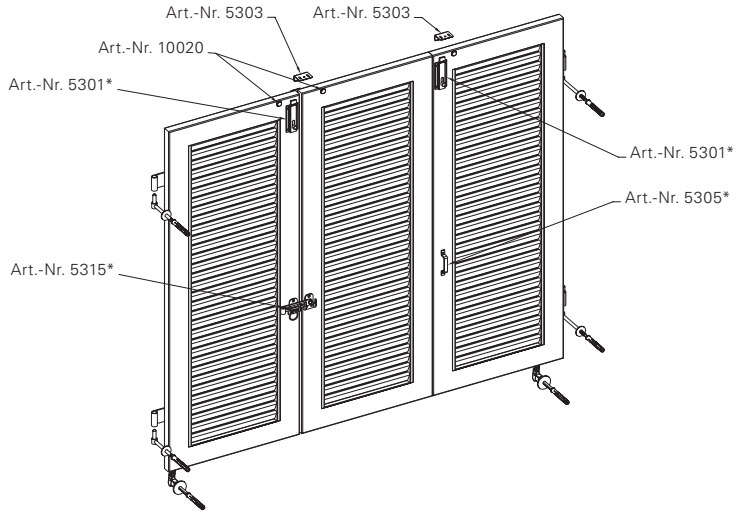

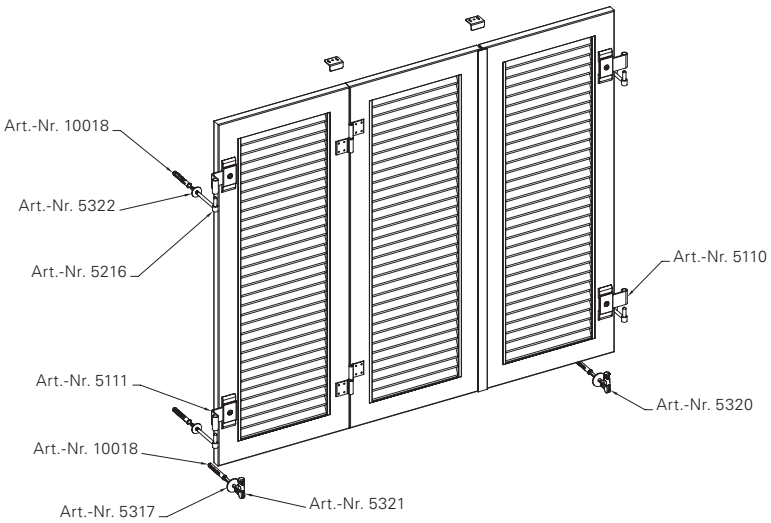

Montageart 4 (aufliegend)

Flügelbreite = Maß Lichte Breite + 30 mm ÷ 3
Flügelhöhe = Maß Lichte Höhe + 15 mm

Stk.	Art.-Nr.	Artikelbezeichnung	Stk. Nieten
3	5100	Vormontage mit deutschem Expressband	
4	5216	Schraubkloben, 160 mm	
4	5322	Anklebescheibe, 36 mm	
1	5315	Ladenverschluss mit Zugring, für Doppelladen	6
2	5301	Ladenriegel gekröpft, 120 mm	8
2	5303	Riegelanschlag, 50 mm	
1	5305	Aluminium-Handgriff	2
3	10020	Anschlagpuffer, transparent	
6	10018	Nylon-Fassadendübel	
1	5320	Frauenkopf-Ladenhalter, einfach	
1	5321	Frauenkopf-Ladenhalter, doppelt	
2	5317	Abdeckplatte, 48 mm	
1	5000	Ausbesserungsfarbe, 100 ml	
1		T-Leiste	ca. 5
	5002	Blindnieten (RAL), 4 × 12 mm, Einheit à 50 Stück	gesamt 21

Türladen

Verwenden Sie bei einer Ladenhöhe ≥ 2100 mm:

- 3 Stk. Kloben (Art.-Nr. 5101 Vormontage mit deutschem Expressband für Türen).
- Ladenvorreiber einfach (Art.-Nr. 5310) oder doppelt (Art.-Nr. 5311) statt Frauenkopf-Ladenhalter.
- zusätzlich je ein Streichblech (Art.-Nr. 5312) und zwei Nieten pro Streichblech.
- Ladenriegel 220 mm (Art.-Nr. 5331) oder 420 mm (Art.-Nr. 5333) statt Ladenriegel 120 mm.
- zusätzlich 1 Stk. Ladenhalter für Türen, 17 mm (Art.-Nr. 5805)

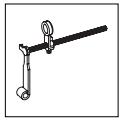
Art.-Nr. 5310

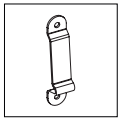
Art.-Nr. 5312

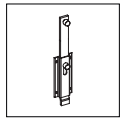
Art.-Nr. 5331

Art.-Nr. 5333

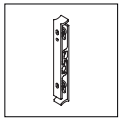
Art.-Nr. 5805

Schema 4

Standardmontage Beschläge D

*bei diesen Artikeln kann zur Montage eine EHRET-Bohrschablone verwendet werden

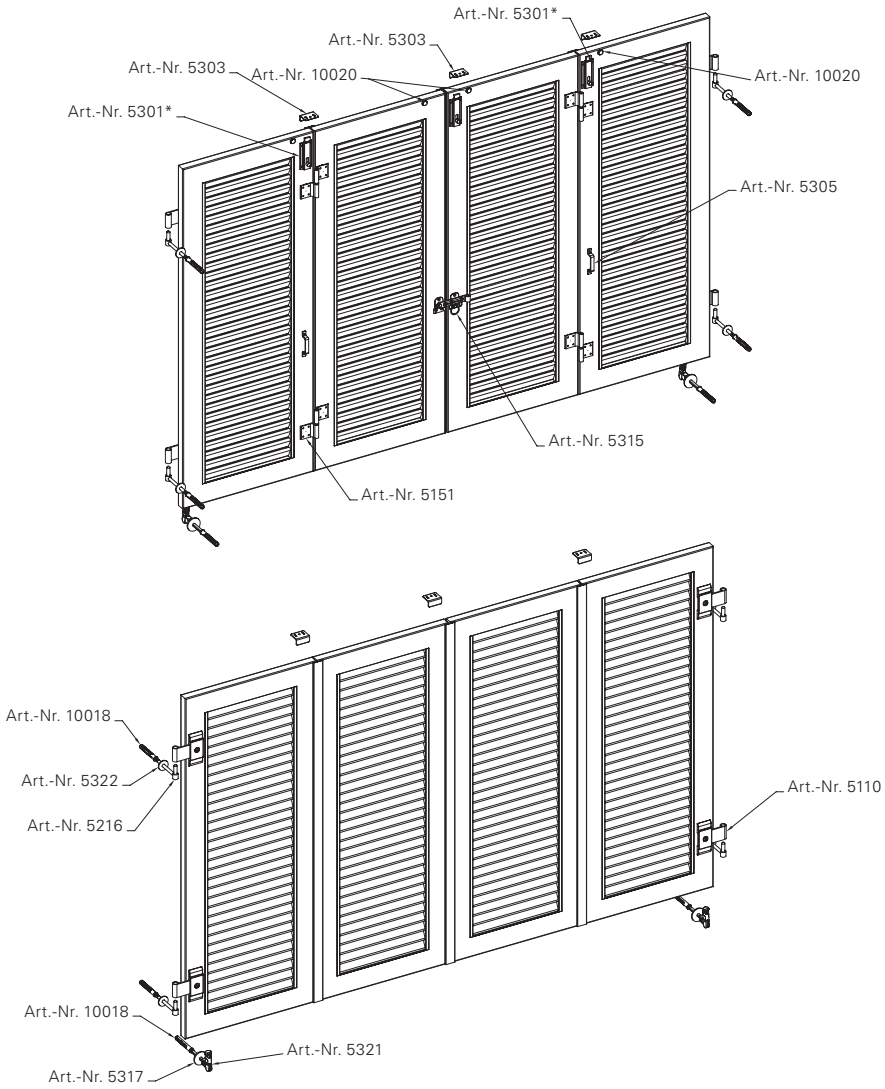

Montageart 4 (aufliegend)

Flügelbreite = Maß Lichte Breite + 18 mm ÷ 4
Flügelhöhe = Maß Lichte Höhe + 15 mm

Stk.	Art.-Nr.	Artikelbezeichnung	Stk. Nieten
4	5100	Vormontage mit deutschem Expressband	
4	5216	Schraubkloben, 160 mm	
4	5322	Anklebescheibe, 36 mm	
1	5315	Ladenverschluss mit Zugring, für Doppelladen	6
3	5301	Ladenriegel gekröpft, 120 mm	12
3	5303	Riegelanschlag, 50 mm	
2	5305	Aluminium-Handgriff	4
4	10020	Anschlagpuffer, transparent	
6	10018	Nylon-Fassadendübel	
2	5321	Frauenkopf-Ladenhalter, doppelt	
2	5317	Abdeckplatte, 48 mm	
1	5000	Ausbesserungsfarbe, 100 ml	
3		T-Leiste	ca. 15
	5002	Blindnieten (RAL), 4 × 12 mm, Einheit à 50 Stück	gesamt 37

Türladen

Verwenden Sie bei einer Ladenhöhe ≥ 2100 mm:

- 3 Stk. Kloben (Art.-Nr. 5101 Vormontage mit deutschem Expressband für Türen).
- Ladenvorreiber einfach (Art.-Nr. 5310) oder doppelt (Art.-Nr. 5311) statt Frauenkopf-Ladenhalter.
- zusätzlich je ein Streichblech (Art.-Nr. 5312) und zwei Nieten pro Streichblech.
- Ladenriegel 220 mm (Art.-Nr. 5331) oder 420 mm (Art.-Nr. 5333) mit Unterlage (Art.-Nr. 5555) statt Ladenriegel 120 mm.
- zusätzlich 2 Stk. Ladenhalter für Türen, 30 mm (Art.-Nr. 5803)

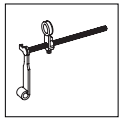
Art.-Nr. 5310

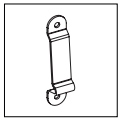
Art.-Nr. 5312

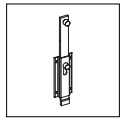
Art.-Nr. 5331

Art.-Nr. 5333

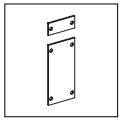
Art.-Nr. 5555

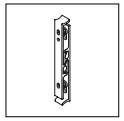
Art.-Nr. 5803

Schema 4A

Standardmontage Beschläge D

*bei diesen Artikeln kann zur Montage eine EHRET-Bohrschablone verwendet werden

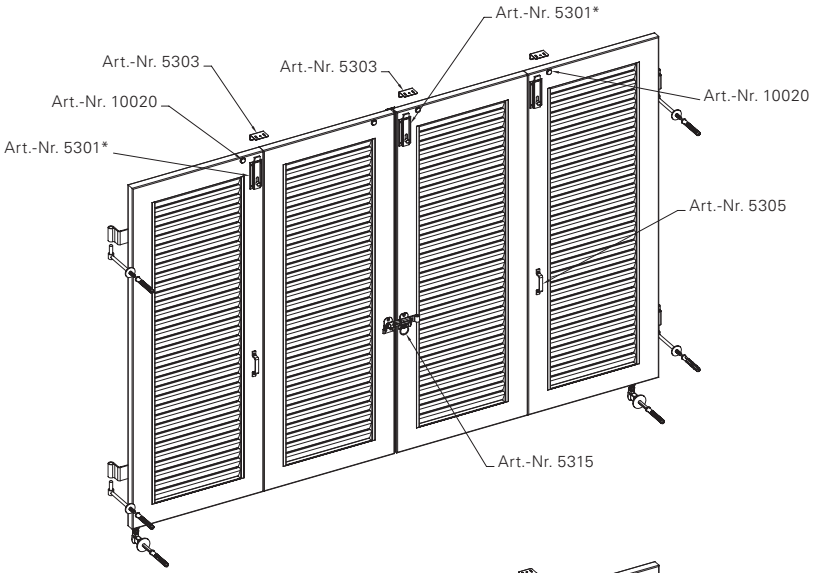

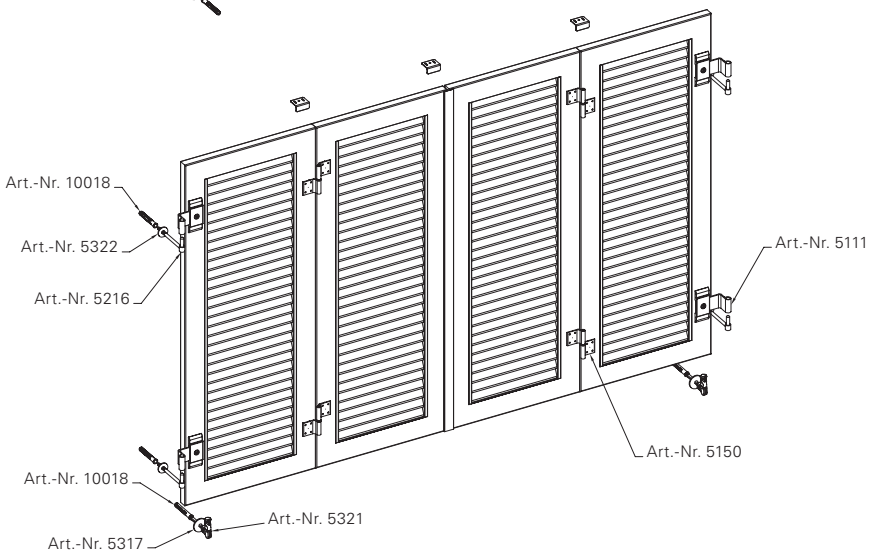

Montageart 4 (aufliegend)

Flügelbreite = Maß Lichte Breite + 30 mm ÷ 4
Flügelhöhe = Maß Lichte Höhe + 15 mm

Stk.	Art.-Nr.	Artikelbezeichnung	Stk. Nieten
4	5100	Vormontage mit deutschem Expressband	
4	5216	Schraubkloben, 160 mm	
4	5322	Anklebescheibe, 36 mm	
1	5315	Ladenverschluss mit Zugring, für Doppelladen	6
3	5301	Ladenriegel gekröpft, 120 mm	12
3	5303	Riegelanschlag, 50 mm	
2	5305	Aluminium-Handgriff	4
4	10020	Anschlagpuffer, transparent	
6	10018	Nylon-Fassadendübel	
2	5321	Frauenkopf-Ladenhalter, doppelt	
2	5317	Abdeckplatte, 48 mm	
1	5000	Ausbesserungsfarbe, 100 ml	
1		T-Leiste	ca. 5
	5002	Blindnieten (RAL), 4 × 12 mm, Einheit à 50 Stück	gesamt 27

Türladen

Verwenden Sie bei einer Ladenhöhe ≥ 2100 mm:

- 3 Stk. Kloben (Art.-Nr. 5101 Vormontage mit deutschem Expressband für Türen).
- Ladenvorreiber einfach (Art.-Nr. 5310) oder doppelt (Art.-Nr. 5311) statt Frauenkopf-Ladenhalter.
- zusätzlich je ein Streichblech (Art.-Nr. 5312) und zwei Nieten pro Streichblech.
- Ladenriegel 220 mm (Art.-Nr. 5331) oder 420 mm (Art.-Nr. 5333) statt Ladenriegel 120 mm.
- zusätzlich 2 Stk. Ladenhalter für Türen, 17 mm (Art.-Nr. 5805)

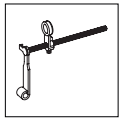
Art.-Nr. 5310

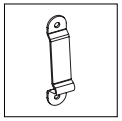
Art.-Nr. 5312

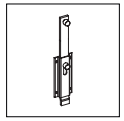
Art.-Nr. 5331

Art.-Nr. 5333

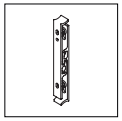
Art.-Nr. 5805

Schema 3L-0R / 0L-3R

Standardmontage Beschläge D

*bei diesen Artikeln kann zur Montage eine EHRET-Bohrschablone verwendet werden

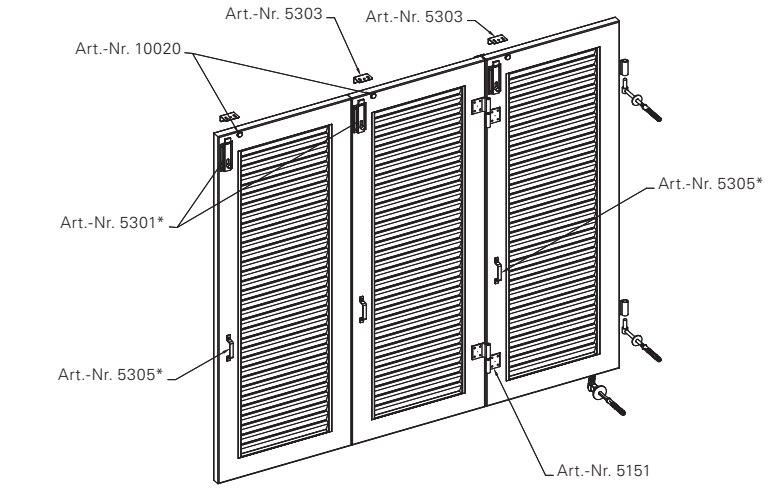

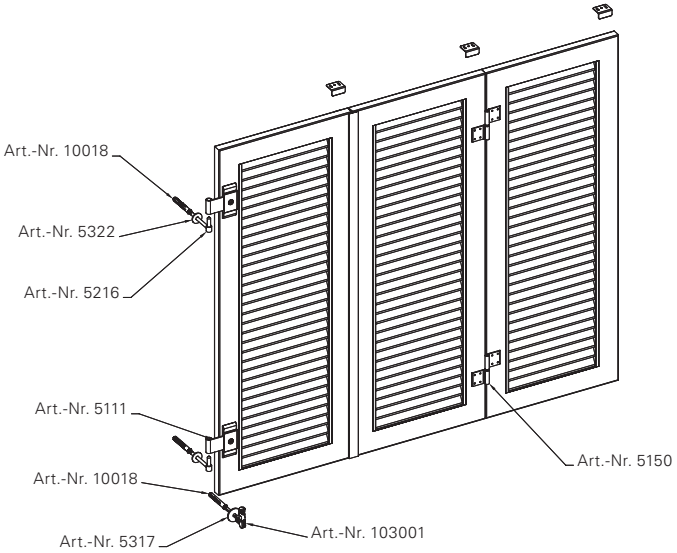

Montageart 4 (aufliegend)

Flügelbreite = Maß Lichte Breite + 30 mm ÷ 3
Flügelhöhe = Maß Lichte Höhe + 15 mm

Stk.	Art.-Nr.	Artikelbezeichnung	Stk. Nieten
3	5100	Vormontage mit deutschem Expressband	
2	5916	Schraubkloben, 160 mm	
2	5322	Anklebescheibe, 36 mm	
3	5331	Ladenriegel gekröpft, 220 mm	12
1	5555	Unterlagen für Ladenriegel, 2 mm	
3	5303	Riegelanschlag, 50 mm	
3	5305	Aluminium-Handgriff	6
3	10020	Anschlagpuffer, transparent	
3	10018	Nylon-Fassadendübel	
1	103001	Frauenkopf-Ladenhalter, dreifach	
1	5317	Abdeckplatte, 48 mm	
1	5000	Ausbesserungsfarbe, 100 ml	
1		T-Leiste	ca. 10
	5002	Blindnieten (RAL), 4 × 12 mm, Einheit à 50 Stück	gesamt 28

Türladen

Verwenden Sie bei einer Ladenhöhe ≥ 2100 mm:

- 3 Stk. Kloben (Art.-Nr. 5101 Vormontage mit deutschem Expressband für Türen).
- Ladenvorreiber Überlänge (Art.-Nr. 103005) statt Frauenkopf-Ladenhalter.
- zusätzlich je ein Streichblech (Art.-Nr. 5312) und zwei Nieten pro Streichblech.
- Ladenriegel 220 mm (Art.-Nr. 5331) oder 420 mm (Art.-Nr. 5333) mit Unterlage (Art.-Nr. 5555) statt Ladenriegel 120 mm.
- zusätzlich 2 Stk. Ladenhalter für Türen: 1× 17 mm (Art.-Nr. 5805) + 1× 30 mm (Art.-Nr. 5803)

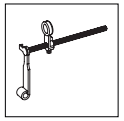
Art.-Nr. 5310

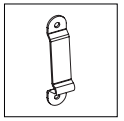
Art.-Nr. 5312

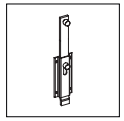
Art.-Nr. 5331

Art.-Nr. 5333

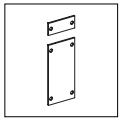
Art.-Nr. 5555

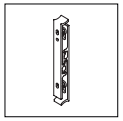
Art.-Nr. 5803

Schema 3L-2R / 2L-3R

Standardmontage Beschläge D

*bei diesen Artikeln kann zur Montage eine EHRET-Bohrschablone verwendet werden

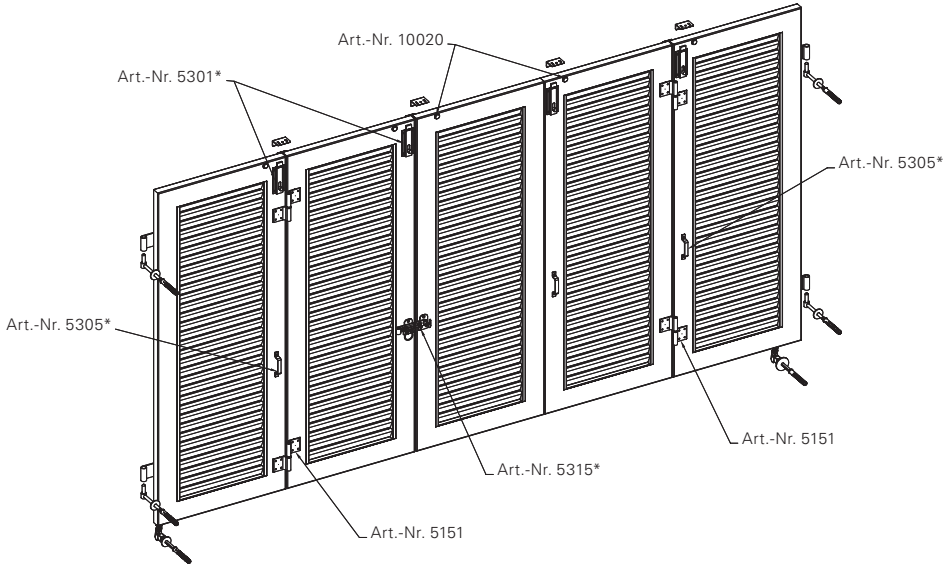

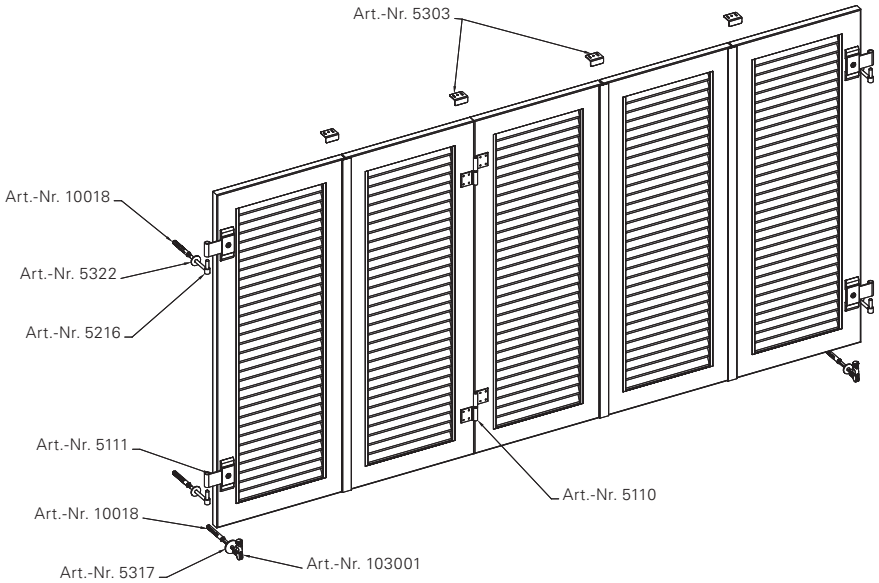

Montageart 4 (aufliegend)

Flügelbreite = Maß Lichte Breite + 18 mm ÷ 4
Flügelhöhe = Maß Lichte Höhe + 15 mm

Stk.	Art.-Nr.	Artikelbezeichnung	Stk. Nieten
5	5100	Vormontage mit deutschem Expressband	
4	5916	Schraubkloben, 160 mm	
4	5322	Anklebescheibe, 36 mm	
1	5315	Ladenverschluss mit Zugring, für Doppelladen	6
4	5301	Ladenriegel gekröpft, 120 mm	16
4	5303	Riegelanschlag, 50 mm	
3	5305	Aluminium-Handgriff	6
5	10020	Anschlagpuffer, transparent	
6	10018	Nylon-Fassadendübel	
1	5319	Frauenkopf-Ladenhalter, doppelt	
1	103001	Frauenkopf-Ladenhalter, dreifach	
1	5000	Ausbesserungsfarbe, 100 ml	
3		T-Leiste	ca. 15
	5002	Blindnieten (RAL), 4 × 12 mm, Einheit à 50 Stück	gesamt 43

Türladen

Verwenden Sie bei einer Ladenhöhe ≥ 2100 mm:

- 3 Stk. Kloben (Art.-Nr. 5101 Vormontage mit deutschem Expressband für Türen).
- Ladenvorreiber Überlänge (Art.-Nr. 103005) statt Frauenkopf-Ladenhalter.
- zusätzlich je ein Streichblech (Art.-Nr. 5312) und zwei Nieten pro Streichblech.
- Ladenriegel 220 mm (Art.-Nr. 5331) oder 420 mm (Art.-Nr. 5333) mit Unterlage (Art.-Nr. 5555) statt Ladenriegel 120 mm.
- zusätzlich 3 Stk. Ladenhalter für Türen: 1× 17 mm (Art.-Nr. 5805) + 2× 30 mm (Art.-Nr. 5803)

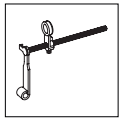
Art.-Nr. 5310

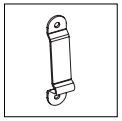
Art.-Nr. 5312

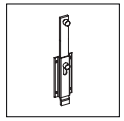
Art.-Nr. 5331

Art.-Nr. 5333

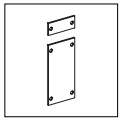
Art.-Nr. 5555

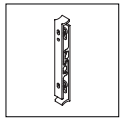
Art.-Nr. 5803

Schema 6

Standardmontage Beschläge D

*bei diesen Artikeln kann zur Montage eine EHRET-Bohrschablone verwendet werden

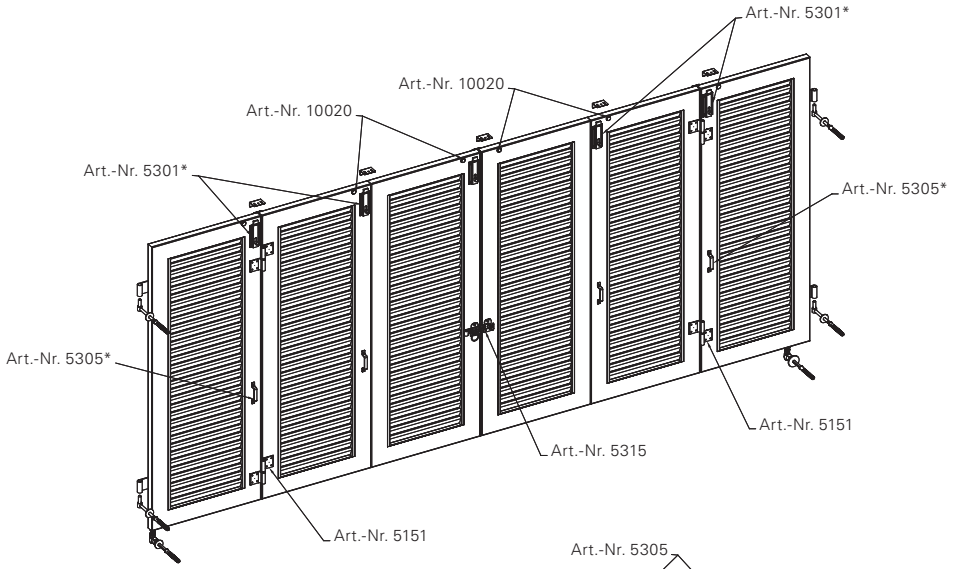

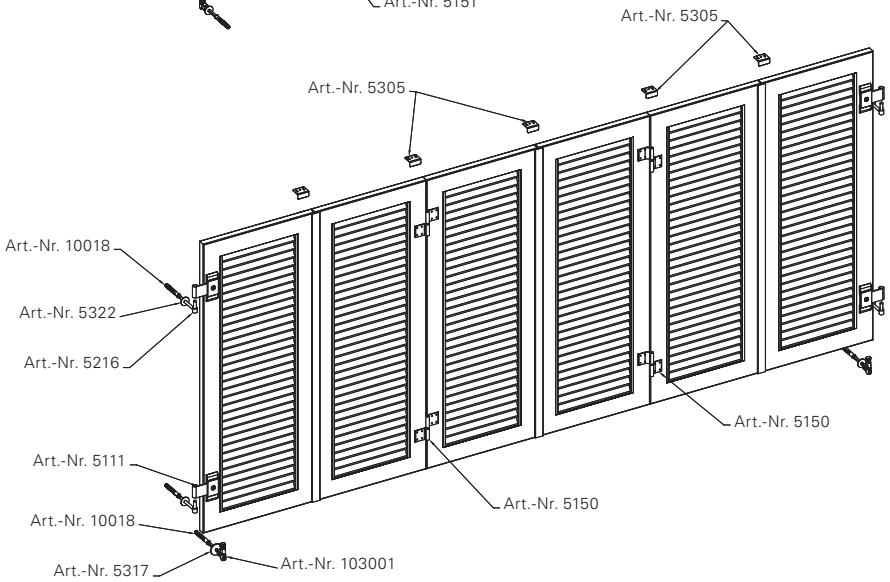

Montageart 4 (aufliegend)

Flügelbreite = Maß Lichte Breite + 30 mm ÷ 4
Flügelhöhe = Maß Lichte Höhe + 15 mm

Stk.	Art.-Nr.	Artikelbezeichnung	Stk. Nieten
6	5100	Vormontage mit deutschem Expressband	
4	5916	Schraubkloben, 160 mm	
4	5322	Anklebescheibe, 36 mm	
1	5315	Ladenverschluss mit Zugring, für Doppelladen	6
5	5301	Ladenriegel gekröpft, 120 mm	20
5	5303	Riegelanschlag, 50 mm	
4	5305	Aluminium-Handgriff	4
6	10020	Anschlagpuffer, transparent	
6	10018	Nylon-Fassadendübel	
2	103001	Frauenkopf-Ladenhalter, dreifach	
2	5317	Abdeckplatte, 48 mm	
1	5000	Ausbesserungsfarbe, 100 ml	
1		T-Leiste	ca. 5
	5002	Blindnieten (RAL), 4 × 12 mm, Einheit à 50 Stück	gesamt 35

Türladen

Verwenden Sie bei einer Ladenhöhe ≥ 2100 mm:

- 3 Stk. Kloben (Art.-Nr. 5101 Vormontage mit deutschem Expressband für Türen).
- Ladenvorreiber einfach (Art.-Nr. 5310) oder doppelt (Art.-Nr. 5311) statt Frauenkopf-Ladenhalter.
- zusätzlich je ein Streichblech (Art.-Nr. 5312) und zwei Nieten pro Streichblech.
- Ladenriegel 220 mm (Art.-Nr. 5331) oder 420 mm (Art.-Nr. 5333) mit Unterlage (Art.-Nr. 5555) statt Ladenriegel 120 mm.
- zusätzlich 4 Stk. Ladenhalter für Türen: 2× 17 mm (Art.-Nr. 5805) + 2× 30 mm (Art.-Nr. 5803)

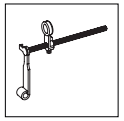
Art.-Nr. 5310

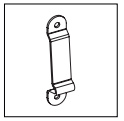
Art.-Nr. 5312

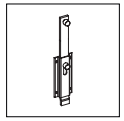
Art.-Nr. 5331

Art.-Nr. 5333

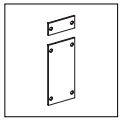
Art.-Nr. 5555

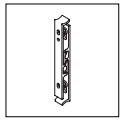
Art.-Nr. 5803

Bandrollung außen

Montageart 4 (aufliegend)
Maßstab 1:1

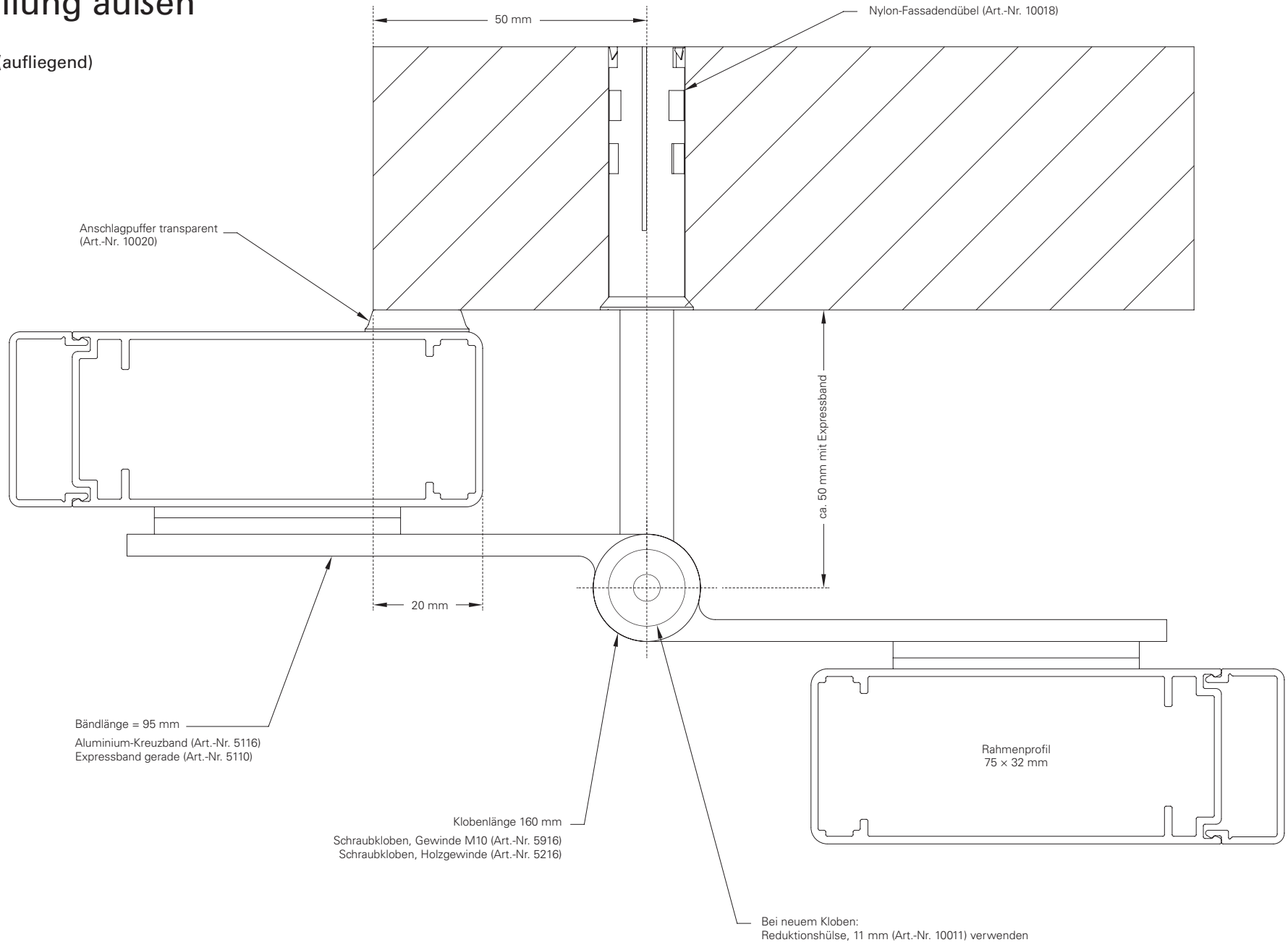

Bandrollung innen

Montageart 4 (aufliegend)
Maßstab 1:1

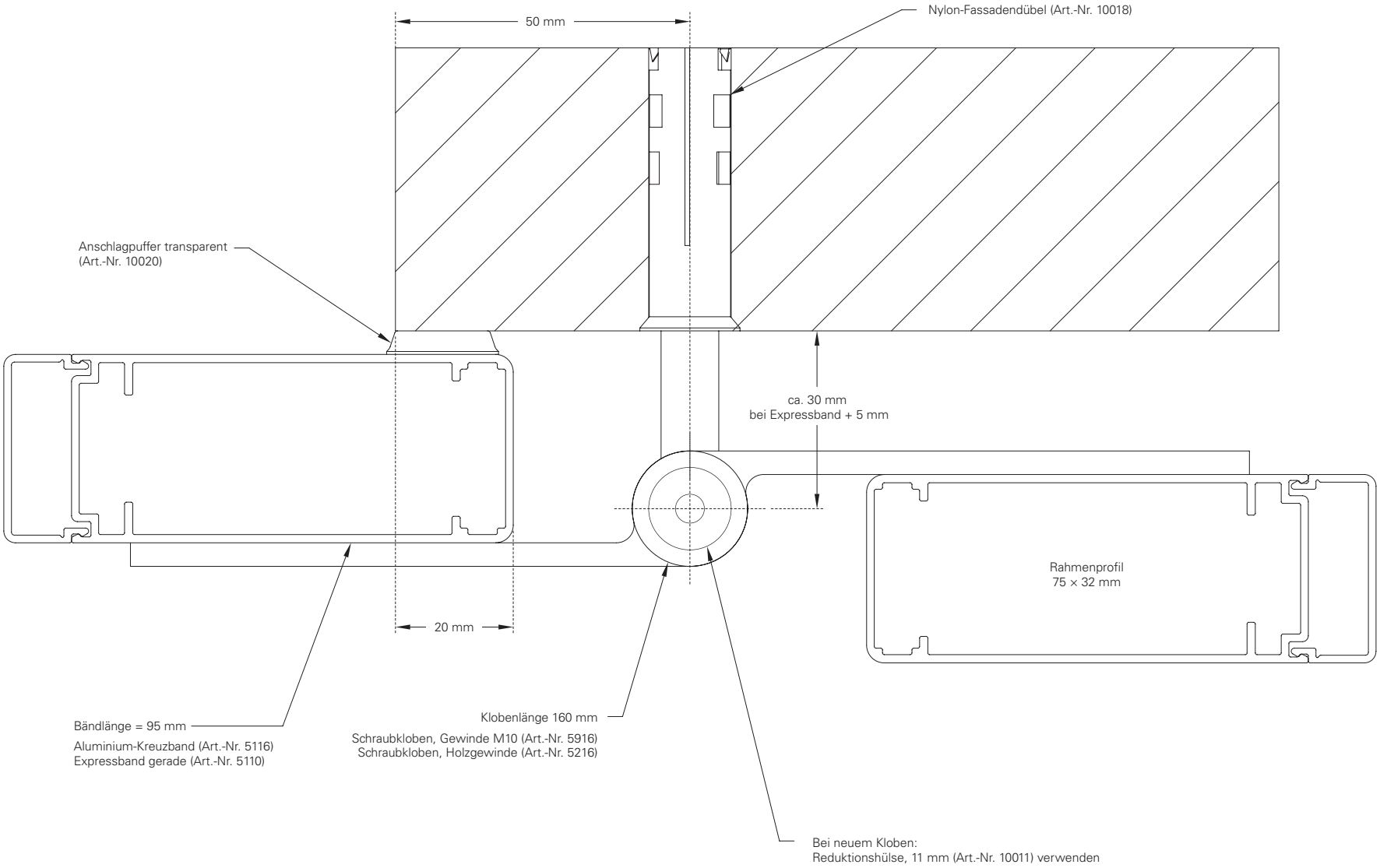

Bandrollung innen mit Expressband

Montageart 4 (aufliegend)
Maßstab 1:1

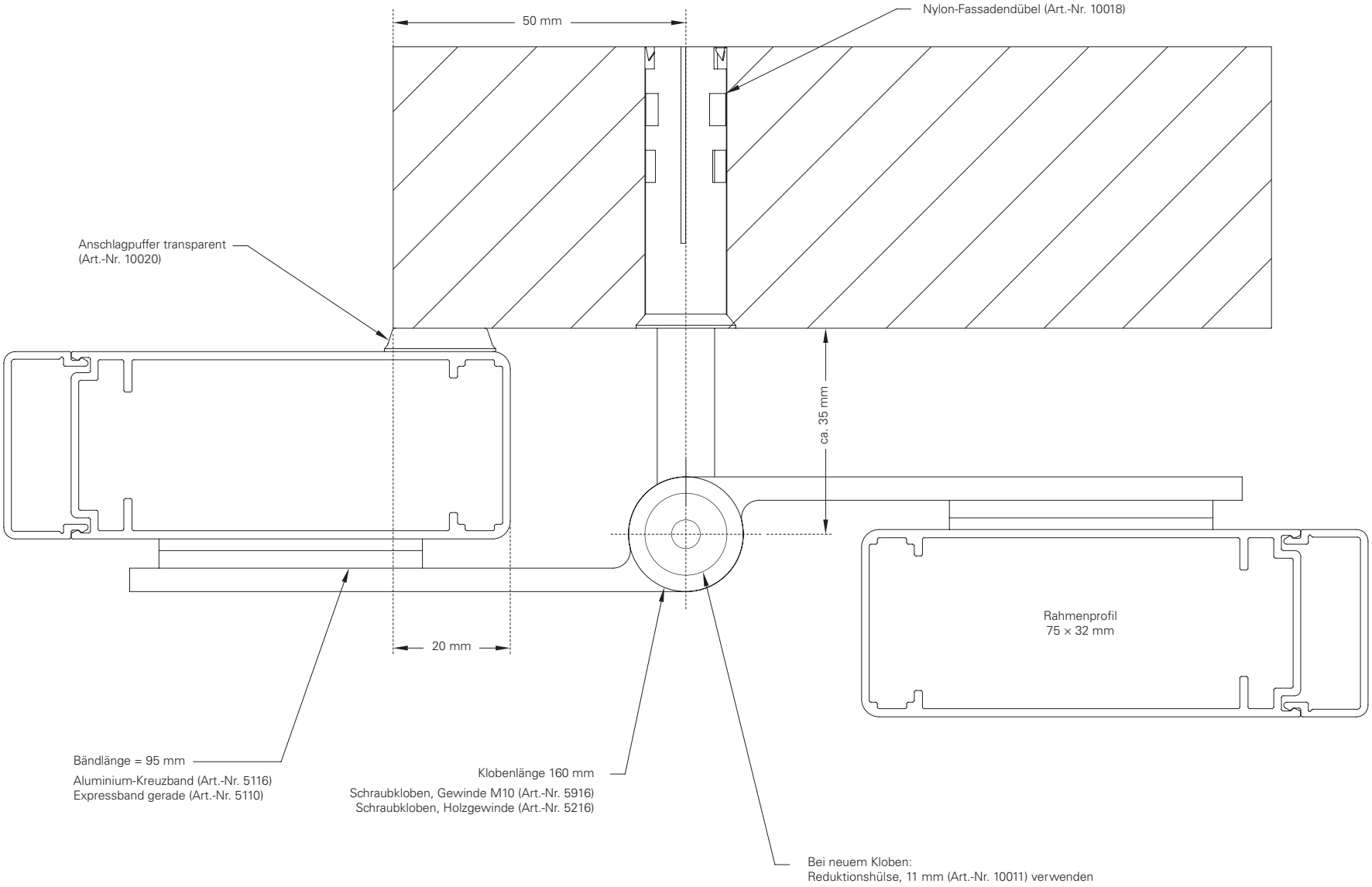

Bandrollung innen (Innenscharnierung)

Montageart 4 (aufliegend)
Maßstab 1:1

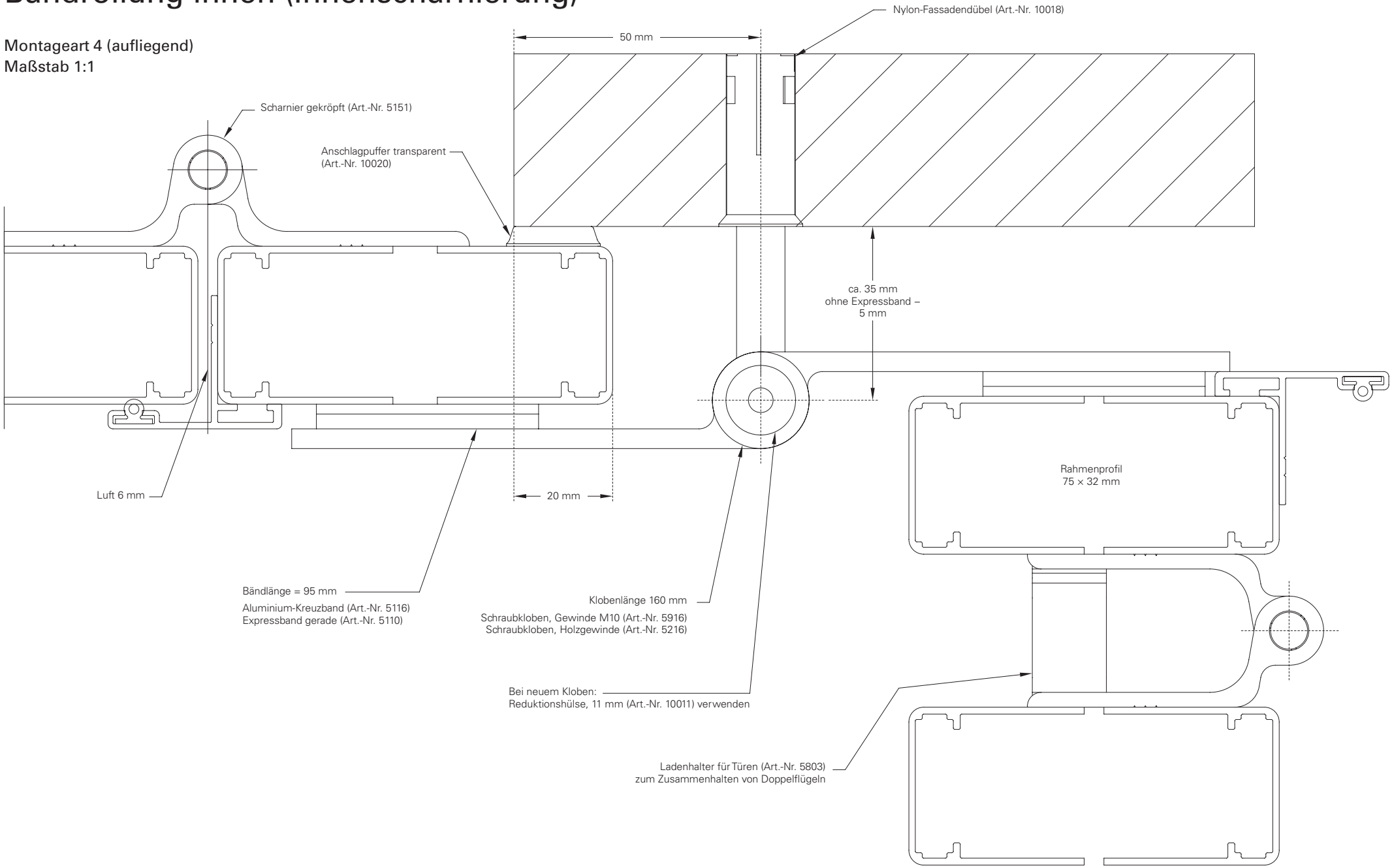

Außenscharnierung

Montageart 4 (aufliegend)
Maßstab 1:1

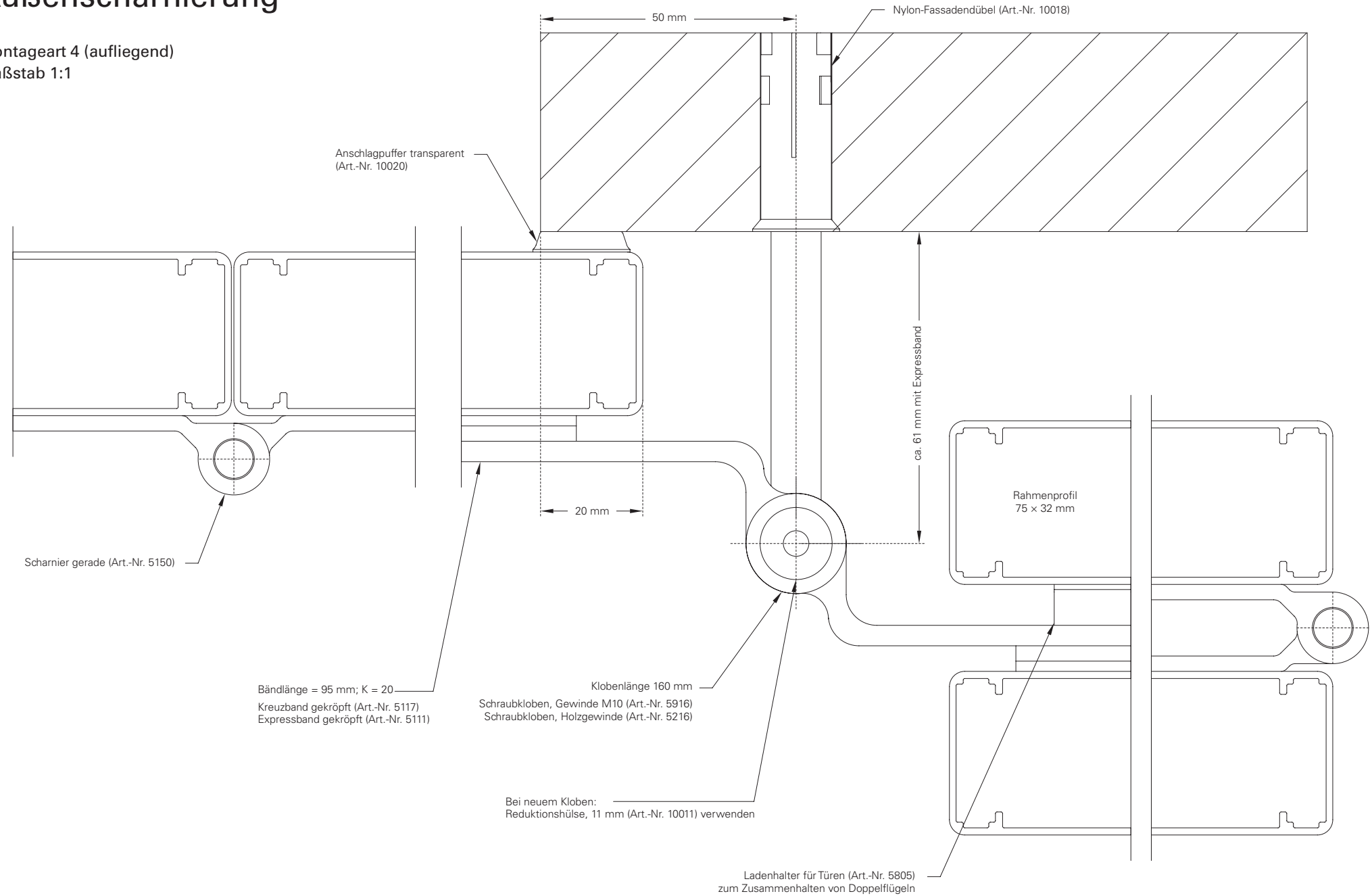

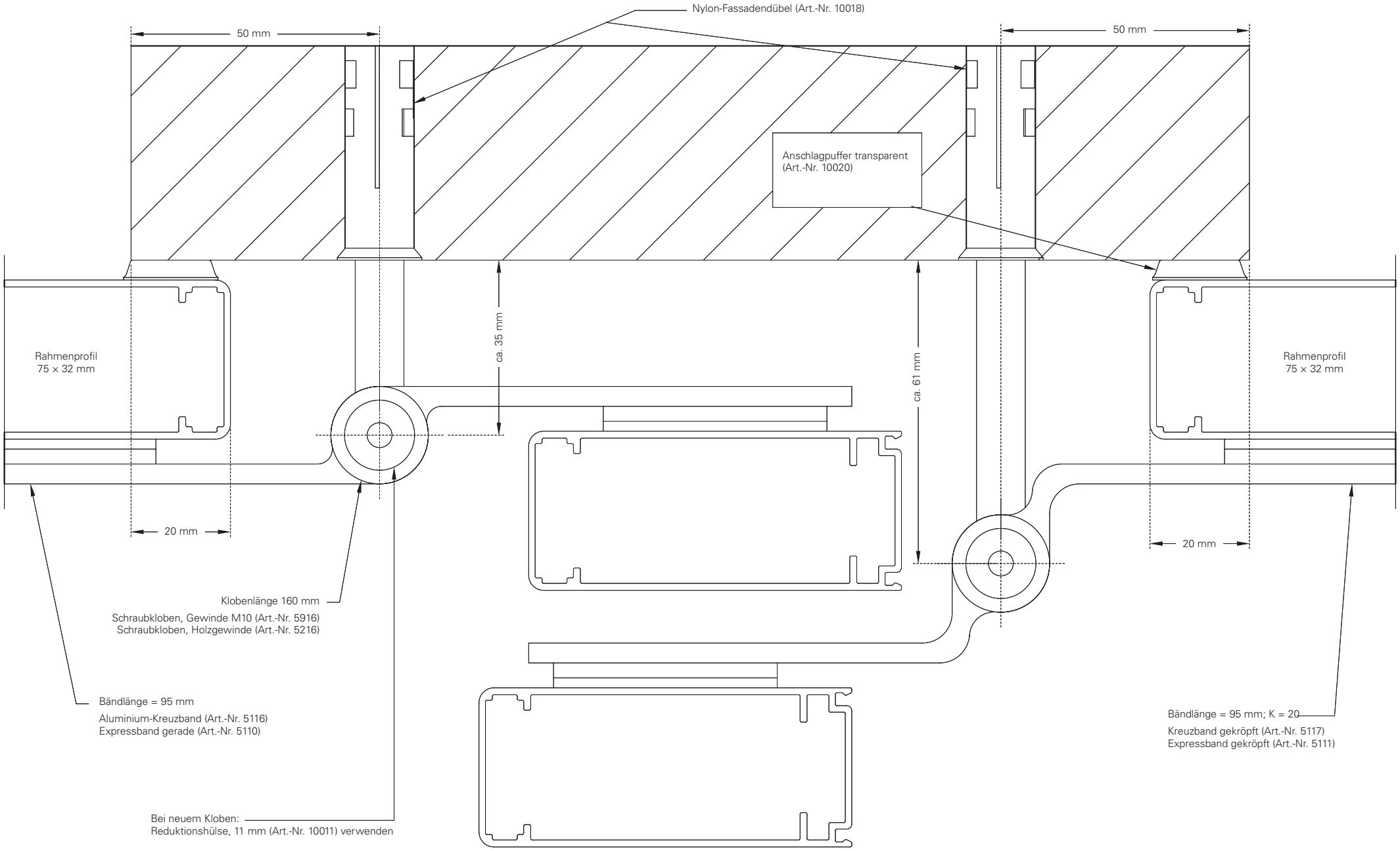
Nylon-Fassadendübel (Art.-Nr. 10018)
50 mm
50 mm
Anschlagpuffer transparent
(Art.-Nr. 10020)
ca. 35 mm
ca. 61 mm
Rahmenprofil
75 × 32 mm
Rahmenprofil
75 × 32 mm
20 mm
20 mm
Klobenlänge 160 mm
Schraubkloben, Gewinde M10 (Art.-Nr. 5916)
Schraubkloben, Holzgewinde (Art.-Nr. 5216)
Bändlänge = 95 mm
Aluminium-Kreuzband (Art.-Nr. 5116)
Expressband gerade (Art.-Nr. 5110)
Bändlänge = 95 mm; K = 20
Kreuzband gekröpft (Art.-Nr. 5117)
Expressband gekröpft (Art.-Nr. 5111)
Bei neuem Kloben:
Reduktionshülse, 11 mm (Art.-Nr. 10011) verwenden

Bandrollung innen mit Innenöffner Typ S

Montageart 4 (aufliegend)
Maßstab 1:1

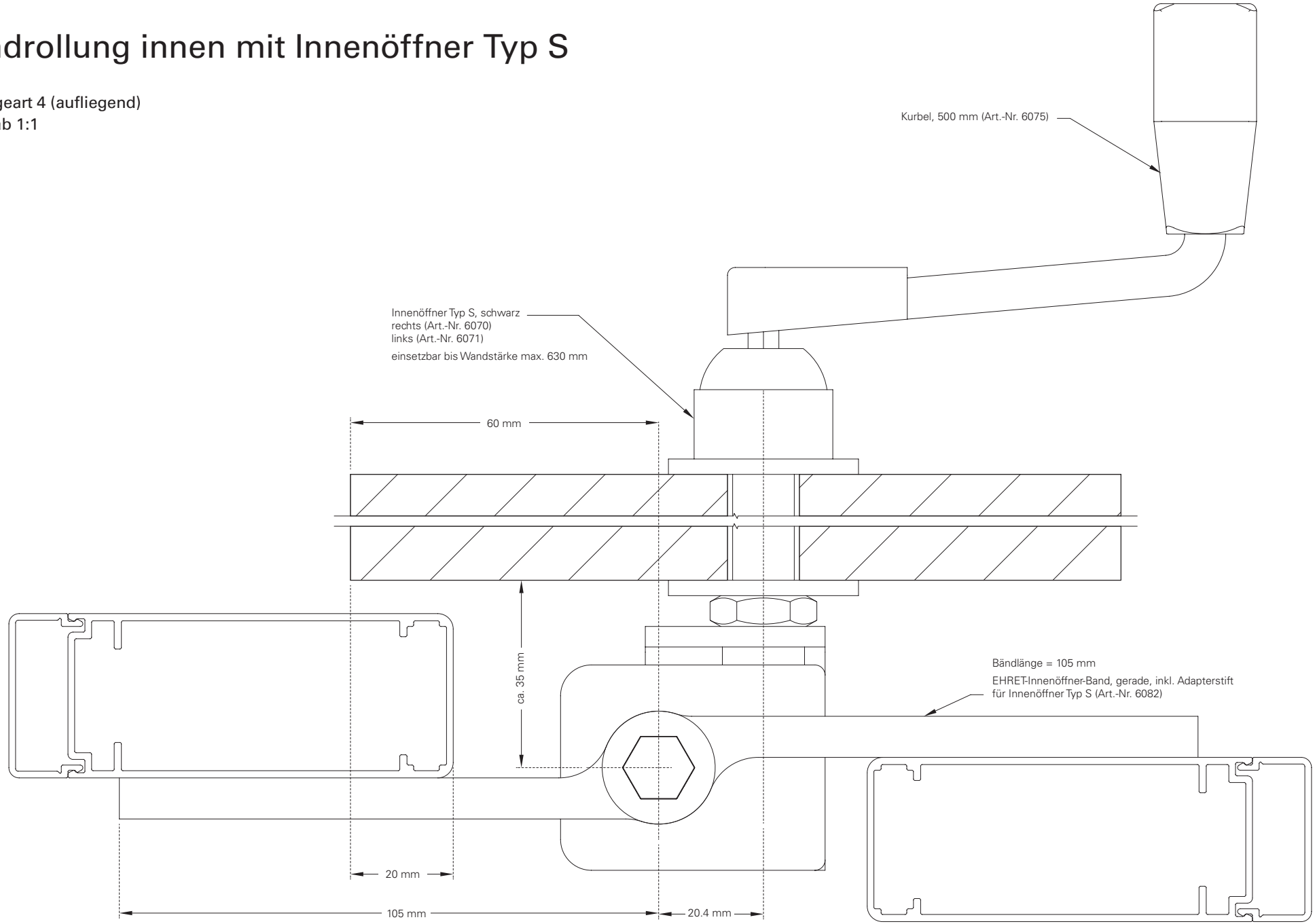

VOLETRONIC io | Schema 1L/1R, 2

Montageart 4 (aufliegend)
Maßstab 1:1

Motorisierung für Klappläden
Version 2021
VOLETRONIC E

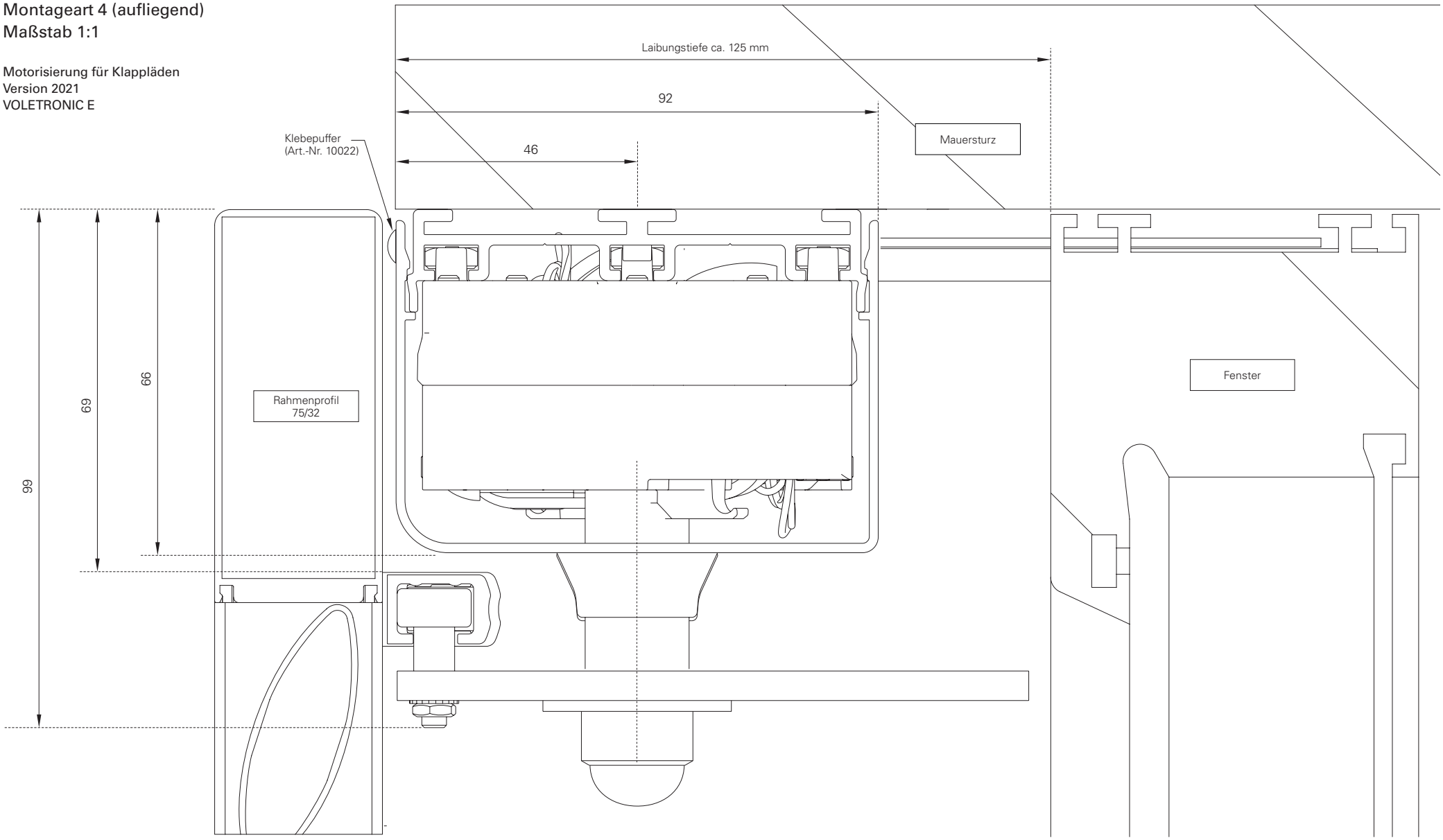

VOLETRONIC io | Schema 2L/2R, 3L/3R, 4

Montageart 4 (aufliegend)
Maßstab 1:1

Motorisierung für Klappläden
Version 2021
VOLETRONIC D

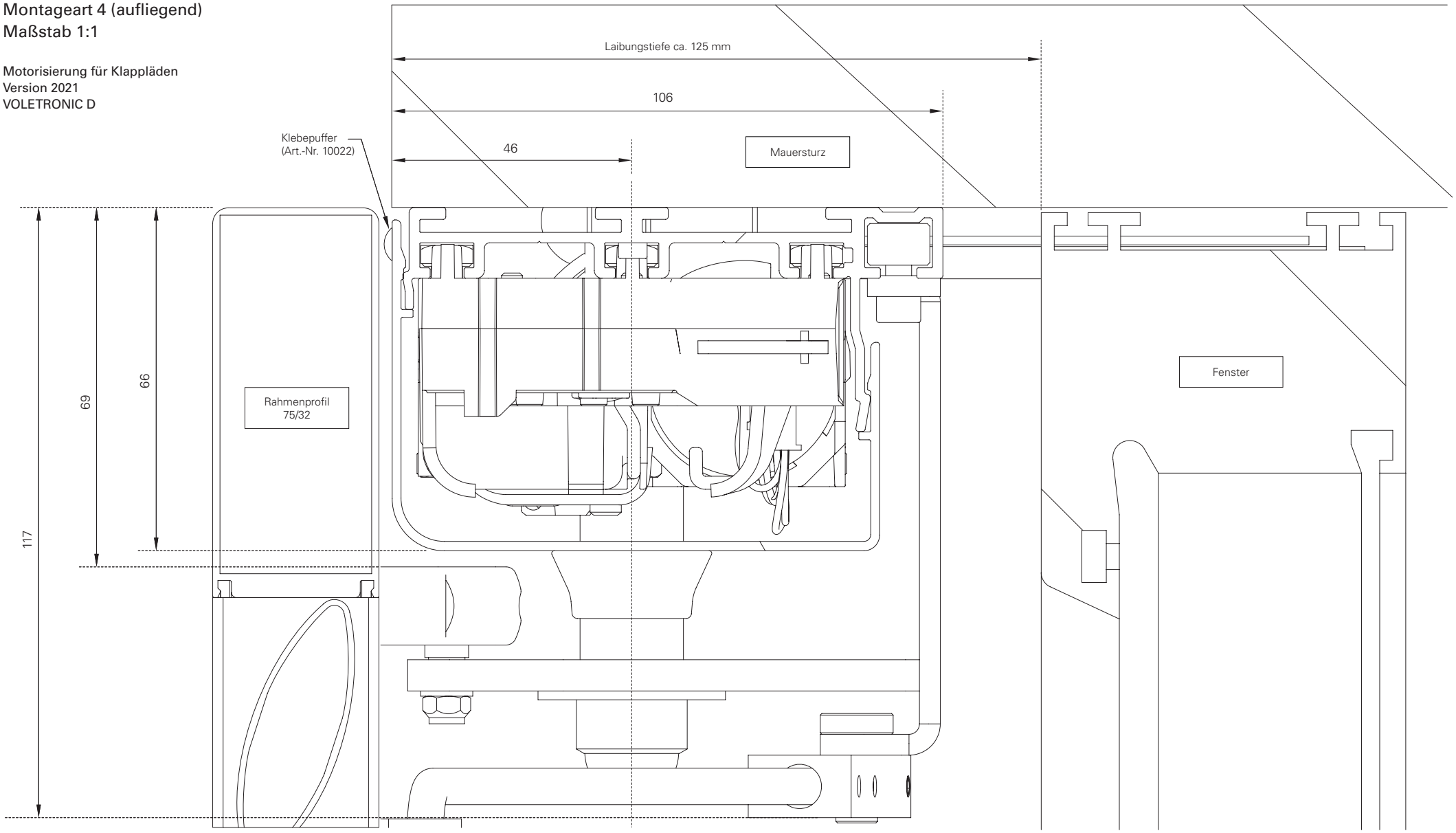

Standardmontage Bänder (D)

Definierte Maße Montageart 4 (aufliegend)

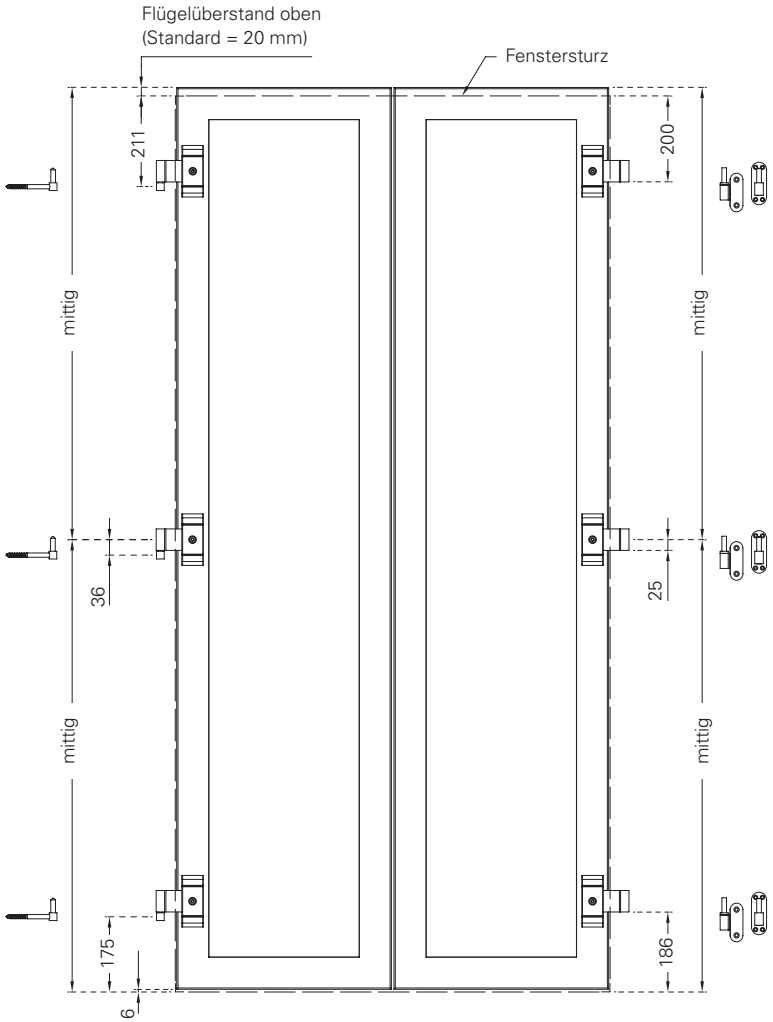

EHRET GmbH
Bahnhofstrasse 14-18
D-77972 Mahlberg
Tel. +49(0)78 22/439-0
Fax +49(0)78 22/439-116
www.ehret.com

Made in Germany

© 03.2021 EHRET GmbH | Technikmappe Montageart 4 (aufliegend) | Technische Änderungen vorbehalten