EHRET

Verbindungslasche Schiebeläden

Typ A – punktuelle Führung

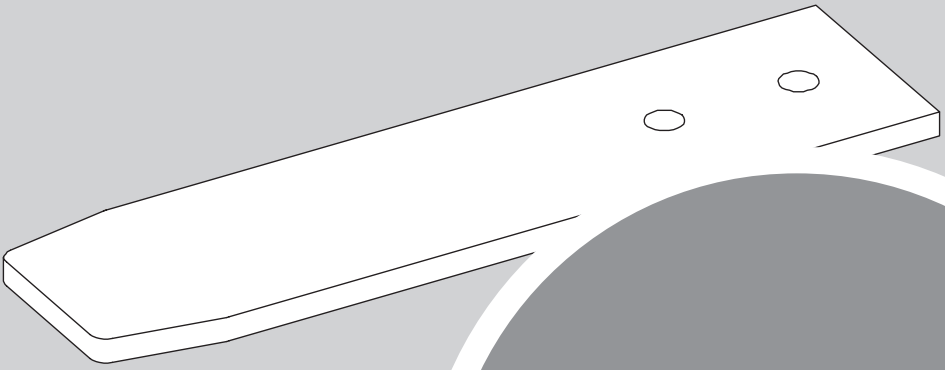

Montageanleitung

MONTAGE FACHPERSONAL
Gültig ab 02.2020

D 815353.2

Lieferumfang

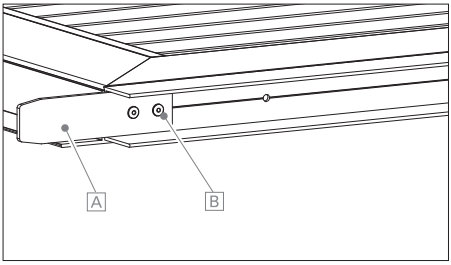

815352 Verbindungslasche

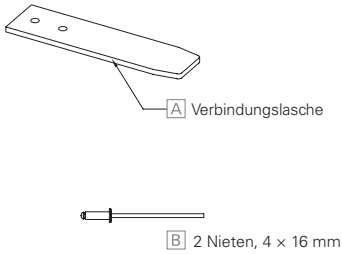

Anschlagschemen

ACHTUNG!

nur bei den Schemen 1/L-R, 2/LL-RR, 3/LLL-RRR in Verbindung mit unterer Führung Typ A (punktuell)

Montage der Verbindungslasche bei punktueller Führung

▸ Verbindungslasche mit den zwei Nieten an der vorgebohrten Führungsschiene befestigen.

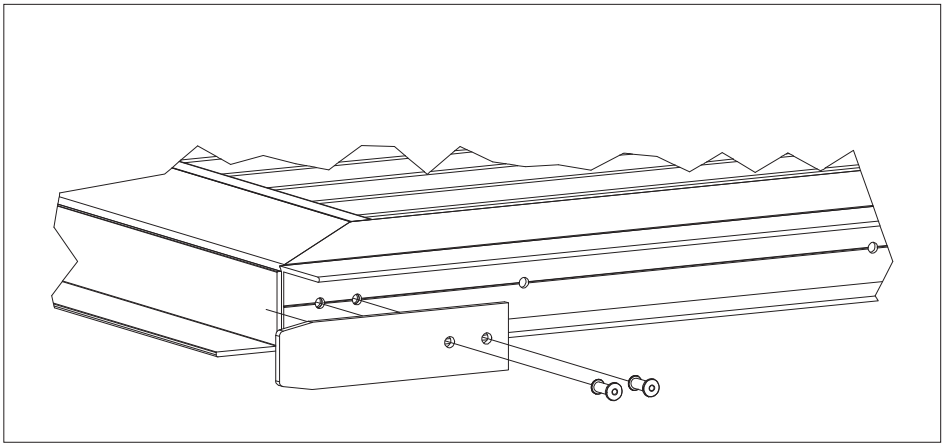

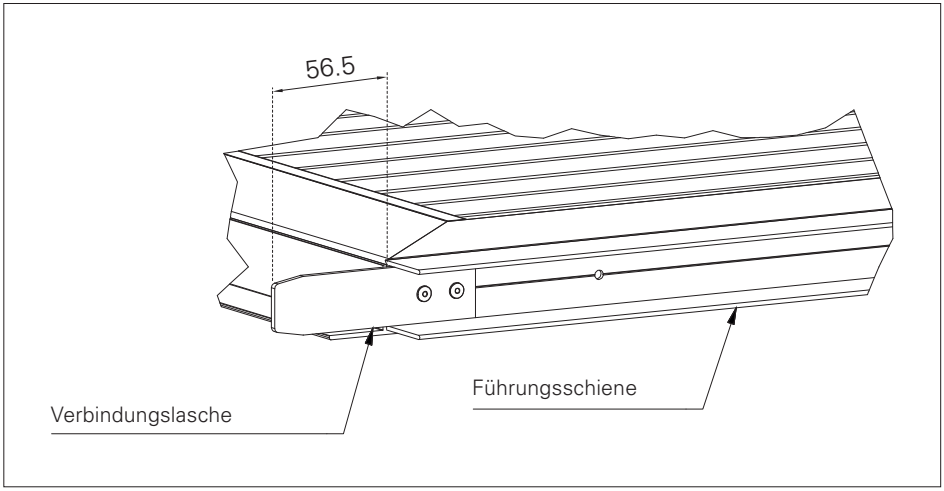

EHRET GmbH
Fensterläden aus Aluminium

Bahnhofstrasse 14 - 18
D - 77972 Mahlberg
Tel. + 49 (0) 78 22 / 439 - 0
Fax + 49 (0) 78 22 / 439 - 116
www.ehret.com

© 12.2020 EHRET GmbH | D 815353.2 | Diese technische Unterlage enthält urheberrechtlich geschützte Informationen. Alle Rechte sind vorbehalten. Änderungen in dieser Unterlage sowie technische Änderungen behalten wir uns vor. Diese Unterlage wurde mit besonderer Sorgfalt erstellt. Für möglicherweise trotzdem vorhandene Fehler und deren Auswirkungen kann keine Haftung übernommen werden.